olivetti

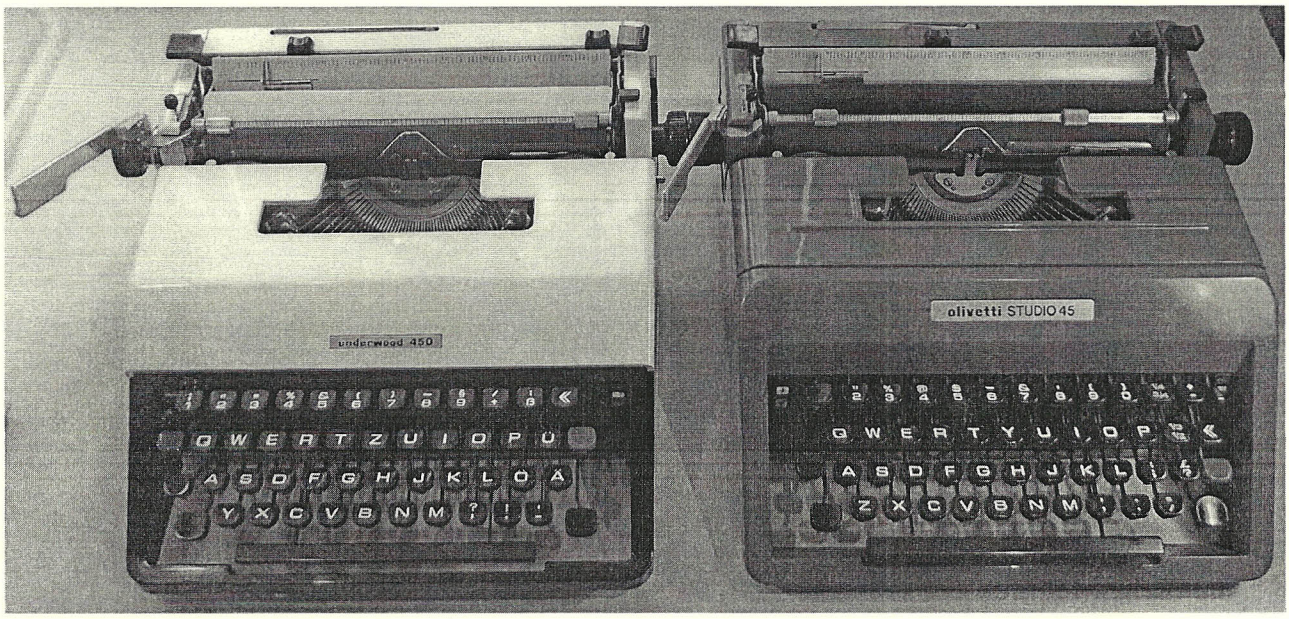

STUDIO 45, 46
UNDERWOOD 450

MANUAL PARA ASSISTÊNCIA TÉCNICA
CATALOGO DE PEÇAS
SERVICE MANUAL

1978

olivetti

Divisione Tecnica MpS Portatili - STAC

CATALOGO DELLE PARTI DI RICAMBIO

CATALOGUE DES PIECES DE RECHANGE

SPARE PARTS CATALOGUE

ERSATZTEILKATALOG

CATALOGO DE PIEZAS DE REPUESTO

CATALOGO DAS PECAS

STUDIO 46

STUDIO 45

STUDIO 45 SIAMESE

UNDERWOOD 450

UNDERWOOD 450 SIAMESE·STUDIO 55 SIAMESE

Giugno 1978

411. 52. 0. 1-0
(atual. 03)

INDICE

Introduccion 9
Datos Tecnicos 23

STUDIO 46 27

Carrocería 29
Armazón 31
Cinematico de la escritura 33
Segmento porta tipos 39
Transportador 43
Espaciador 45
Espaciador continuo 47
Cremallera 49
Avance e inversión de la cinta 51
Bicolor - Elevacinta 53
Retroceso de un espacio 55
Guía fija - Muelle de carga 57
Timbre - Frena palancas - Sueltamargen 59
Guía móvil 61
Pisa papel 63
Desvinculación del carro 65
Marginadores 67
Rodillo - Embrague - Pomos 69
Interlineacîon 71
Encolumnador 73

STUDIO 45 75
STUDIO 45 SIAMESA 111
UNDERWOOD 450 117
UNDERWOOD SIAMESA - STUDIO 55 SIAMESA 129

Indice General de las partes 135

INDICE

Introducao 9
Datos Tecnicos 23

STUDIO 46 27

Carrocaria 29
Encasteladura 31
Cinemático da escrita 33
Capa porta marteletes 39
Transportador 43
Espacador 45
Espacador continuo 47
Cremalheira 49
Avancamento e inversao da fita 51
Bicolor - Levanta fita 53
Retorno de un passo 55
Guia fixo - Mola de carregamento 57
Campaínha - Pàra alavancas - Solta margen 59
Guia móvel 61
Aperta papel 63
Desenvicilhamento carro 65
Margeadores 67
Rôlo - Fricção - Manóplias 69
Interlinha 71
Encolunador 73

STUDIO 45 75
STUDIO 45 SIAMESA 111
UNDERWOOD 450 117
UNDERWOOD 450 SIAMESA - STUDIO 55 SIAMESA 129

Indice General das Peças 135

INTRODUÇÃO

As peças que são montadas nas máquinas de produção atual e que nunca sofreram modificações. São apresentadas nas páginas impressas em prêto.

As peças que são montadas nas máquinas de produção atual mas que sofreram modificações. São apresentadas nas páginas impressas em prêto. Os códigos destas peças são precedidos de "especiais sinais de intercambiabilidade" cujo significado é explicado mais adiante.

As peças que deixaram de ser montadas nas máquinas de produção atual mas que se encontram ainda disponíveis como sobressalentes para as máquinas precedentes. São apresentadas nas páginas impressas en vermelho.

Indicamos a seguir os casos que se podem apresentar durante a busca de um código de uma peça sobressalente.
Em cada caso são indicados o significado dos "sinais de intercambiabilidade" que preceden o código, e as norma a seguir.

a) CODIGOS SEM QUALQUER INDICAÇÃO

Trata-se de peças que nunca sofreram qualquer modificação e que, portanto, podem ser montadas em tôdas as máquinas produzidas.

b) CODIGOS PRECEDIDOS DO SINAL ▲

Trata-se de peças novas, não intercambiáveis com as precedentes, e montadas nas máquinas a partir da matrícula indicada no quadrado situado na parte superior.
As correspondentes peças suprimidas são ainda fornecidas para as máquinas precedentes.
O código das peças suprimidas poderá encontrar-se na página seguinte, impressa em vermelho.

c) CODIGOS PRECEDIDOS DO SINAL ♦

Trata-se de peças novas, não intercambiáveis com as precedentes,e montadas nas máquinas a partir da matrícula indicada no quadrado situado na parte superior.
As correspondentes peças suprimidas deixaram de ser fornecidas como sobressalentes.
Devendo montar-se uma destas novas peças em máquinas com matrícula inferior à citada, será necessario solicitar não só a peça em questão mas também as peças referidas por baixo da linha do código e agrupadas mediante uma chave-parêntese.

d) CODIGOS PRECEDIDOS DO SINAL ●

Trata-se de peças novas, das quais não existia a correspondente peça precedente, ou, se já existia, fazia parte de um grupo e não era fornecida como sobressalente.
Estas peças só se podem montar nas máquinas novas.

e) CODIGOS AGRUPADOS MEDIANTE UMA CHAVE-PARENTESE

Trata-se de peças novas que devem ser sempre emparelhadas quando são montadas em máquinas precedentes. Nas máquinas novas as mesmas peças podem, ao contrário, ser montadas separadamente.

f) CODIGOS INDICADOS NAS PAGINAS INPRESSAS EM VERMELHO

Trata-se de peças suprimidas que foram montadas nas máquinas até à matrícula designada no quadrado.
Estas peças são ainda fornecidas para as máquinas precedentes.

N.B. - O "sinal de intercambiabilidade" que precede o código tem apenas valor para êsse código e para o cinemático a que pertence. O mesmo código, sem sinal, poderá aparecer também em mapas de outros cimemáticos.

Dati Tecnici
Données techniques
Technical Data
Technische Angaben
Datos tecnicos
Dados tecnicos

Spaziatura Espacement Spacing Zwischenraum Espaciado Espaçamento	mm 2,23 (Eletto) mm 2,6 (Pica)	
Interlinea Interligne Line-spacing Zeilenschaltung Interlínea Interlinha	Normale	mm 5 - 7,5 - 10
	Ruys	mm 4,25 - 6,375 - 8,5
	Zurigo	mm 4,53 - 6,8 - 9,07
Trasporto Transport Shift Umschaltung Transporte Transporte	mm 6,6	

Diametro del rullo Diamètre du rouleau Diameter of platen Walzendurchmesser Diámetro del rodillo Diâmetro do rôlo		mm 36,2
Lunghezza del rullo Longueur du cylindre Lenght of platen Walzenlänge Longitud del rodillo Comprimento do rôlo		mm 247 10" mm 307 12"
Lunghezza della riga di scrittura Longueur de la ligne d'écriture Lenght of type line Länge der Schriftzeile Longitud de la línea de escritura Comprimento da linha de escrita		mm 228 10" mm 278 12"
Numero degli spazi Nombre des espacements Number of spaces Zahl der Buchstbenbreiten Número de espacios Número dos espaços	mm 2,23	102 10" 125 12"
	mm 2,6	88 10" 107 12"

STUDIO 46

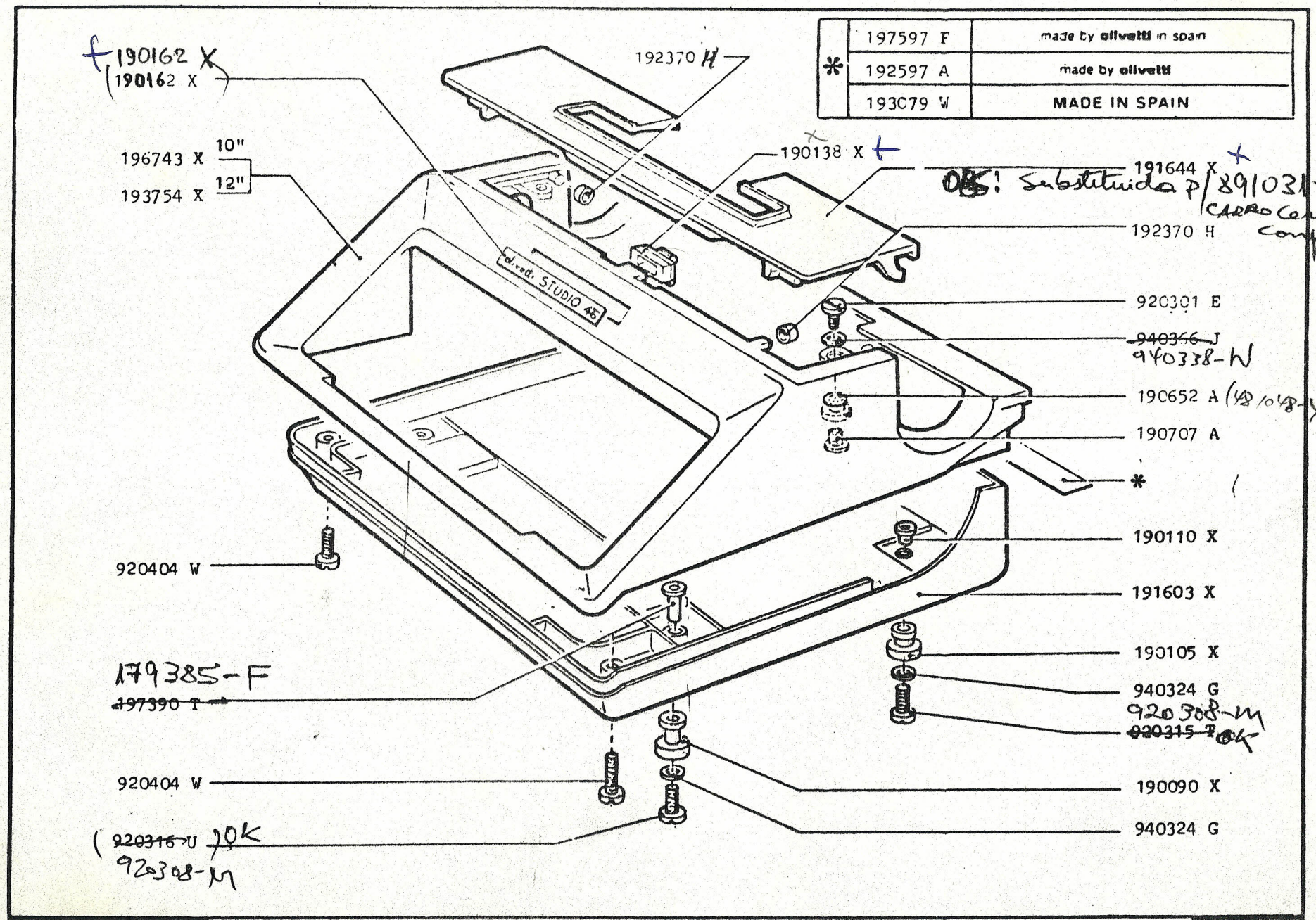

8. 1977	CARROZZERIA CARROSSERIE COVER	SCHUTZKAPPE CARROCERIA CARROCARIA	PAG. SEITE 29
411.52.0 02			

10" = Matr. 2.396.182
12" = Matr. 2.204.208

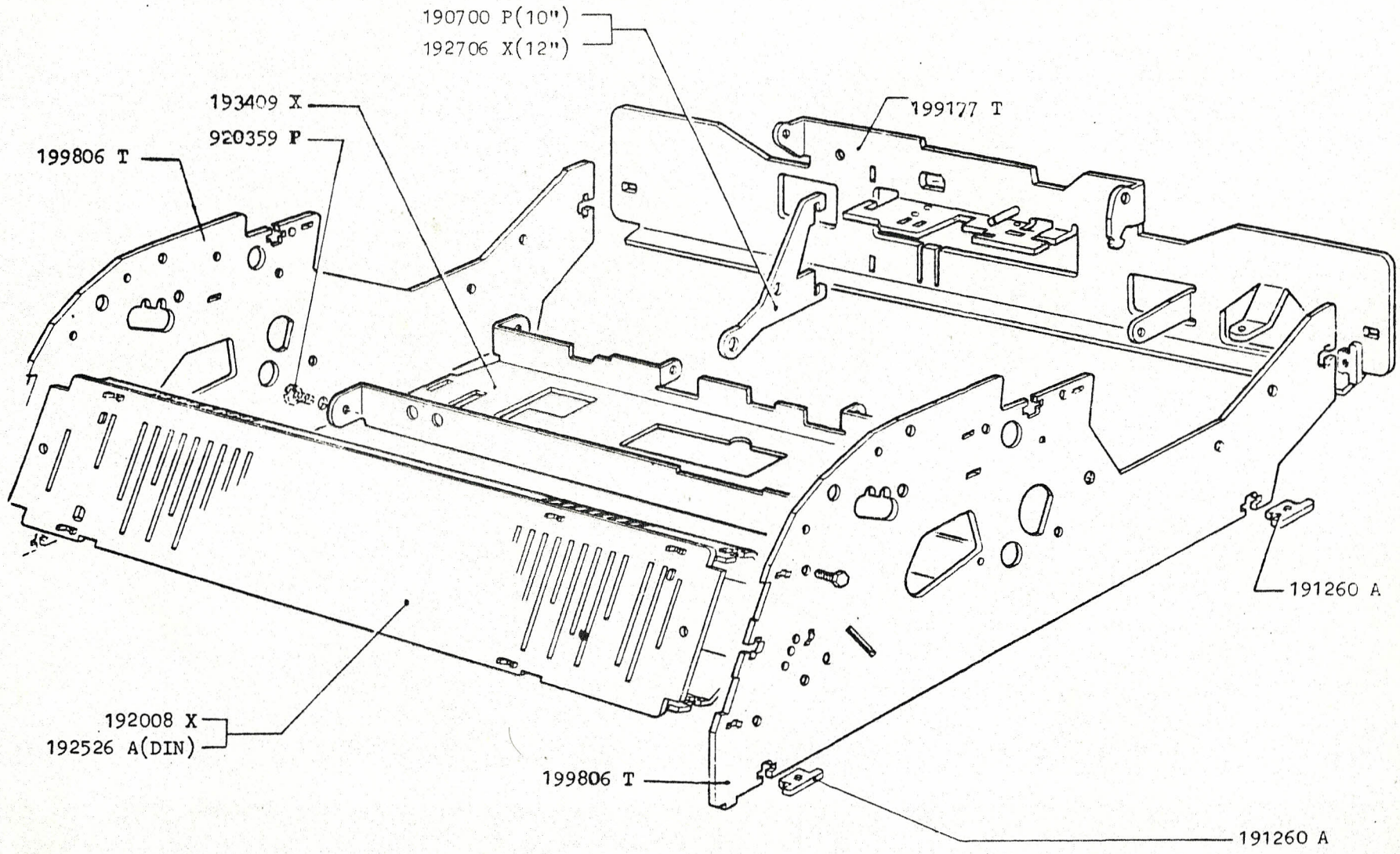

8.1977		INCASTELLATURA BATI FRAME	GESTELL ARMAZON ENCASTELADURA	PAG. 31
411.52.0	02			

10" = Matr. 2.396.182
12" = Matr. 2.204.209

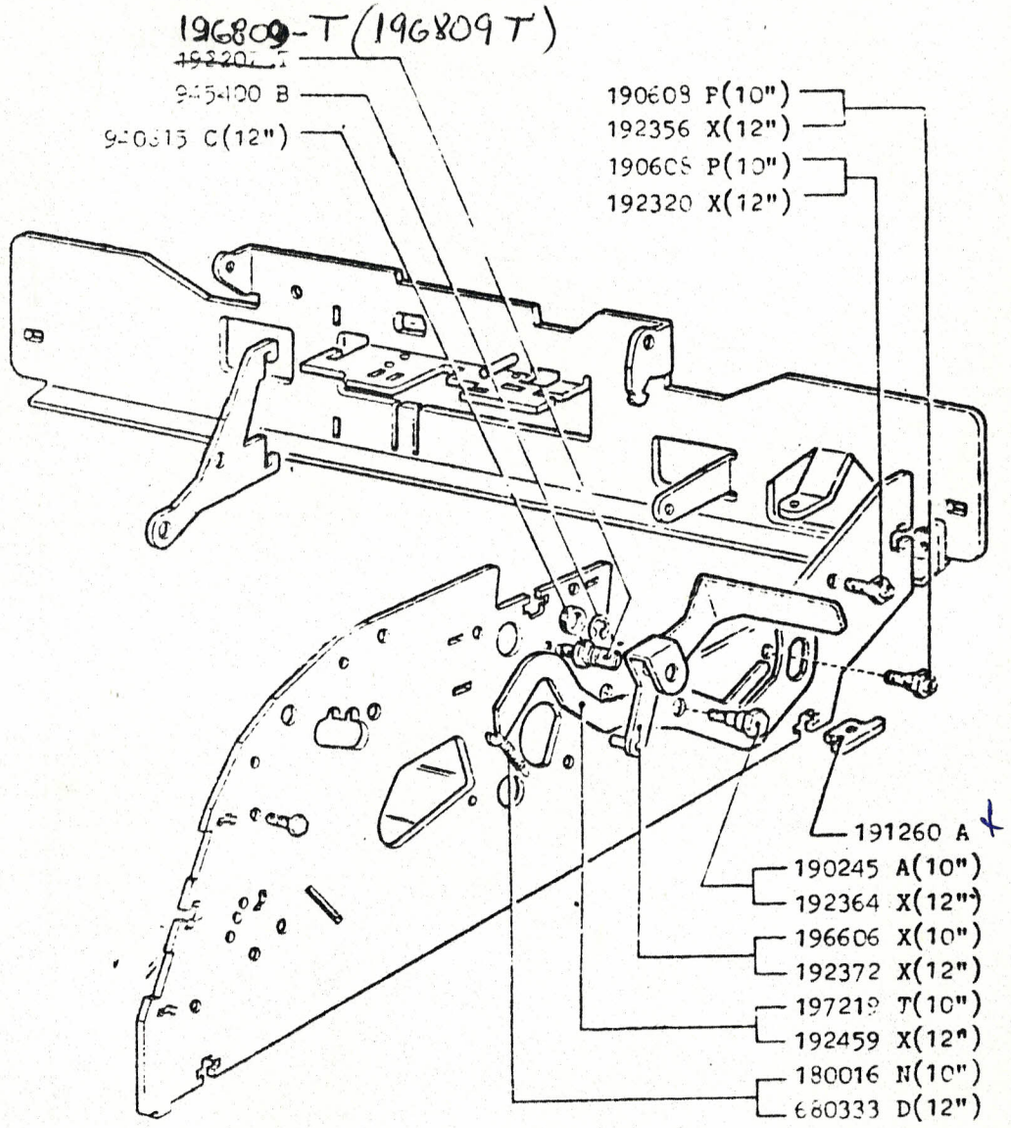

5. 1977		INCASTELLATURA BATI FRAME	GESTELL ARMAZON ENCASTELADURA	PAG. 31 a
411.52.0	02			

*	Vedere lo schema a pagina 35-37 Voir le schéme a la page 35-37 See the scheme on page 35-37 Siehe schema auf Seite 35-37 Véase el esquema de la página35-37 Vide o esquema da página 35-37
* *	Specificare segno Spécifier le signe Specify the sign Das Zeichen angben Especifíquese el signo Especificar o sinal
* * *	Per tasti morti Pour touches mortes For dead keys Für Tottasten Para teclas muertas Para teclas mortas

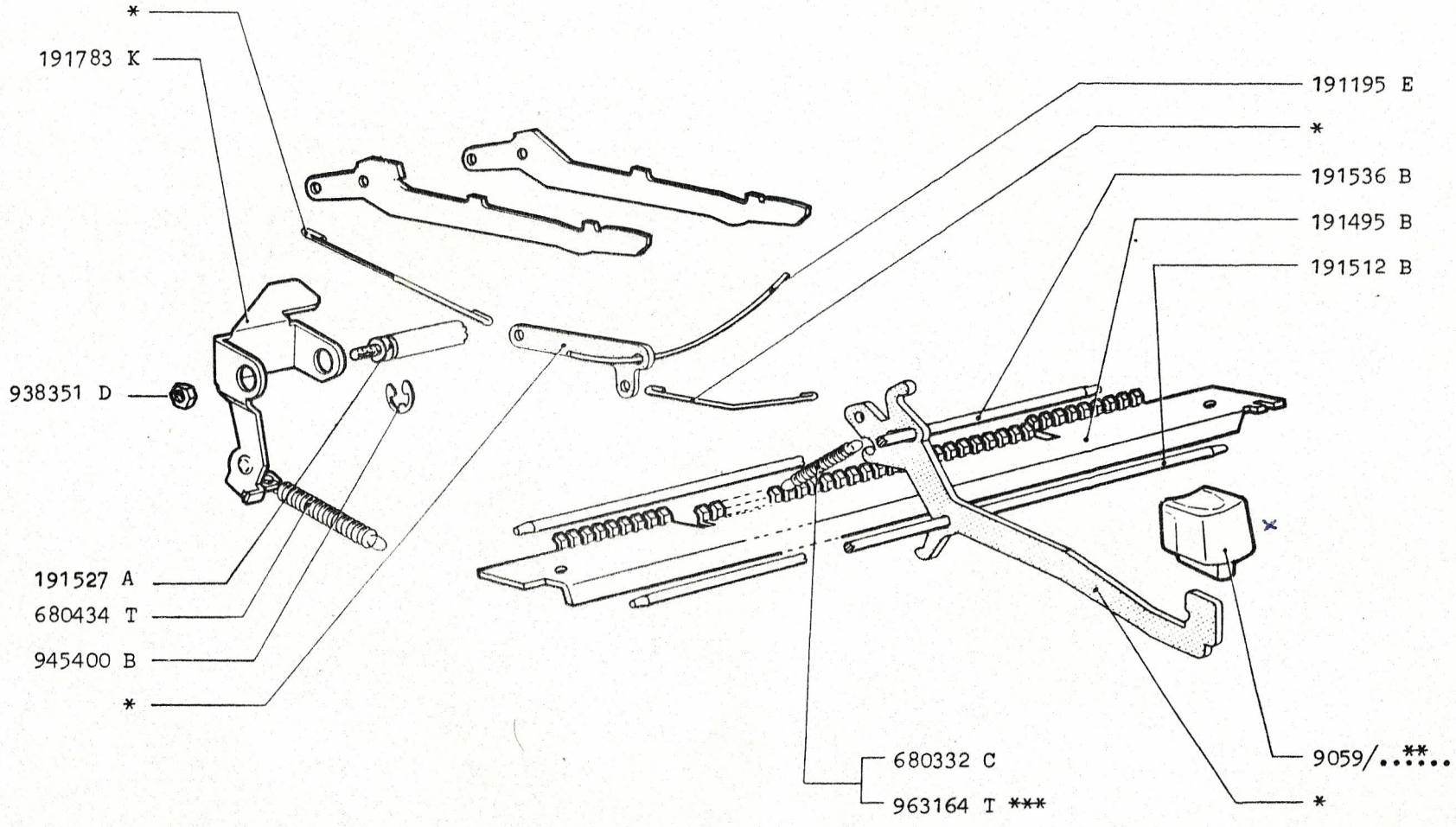

8. 1977		CINEMATICO DI SCRITTURA CINEMATIQUE DE L'ECRITURE PRINTING CINEMATIC	TYPENANTRIEB CINEMATICO DE LA ESCRITURA CINEMATICÓ DA ESCRITA	PAG. SEITE 33
411.52.0	02			

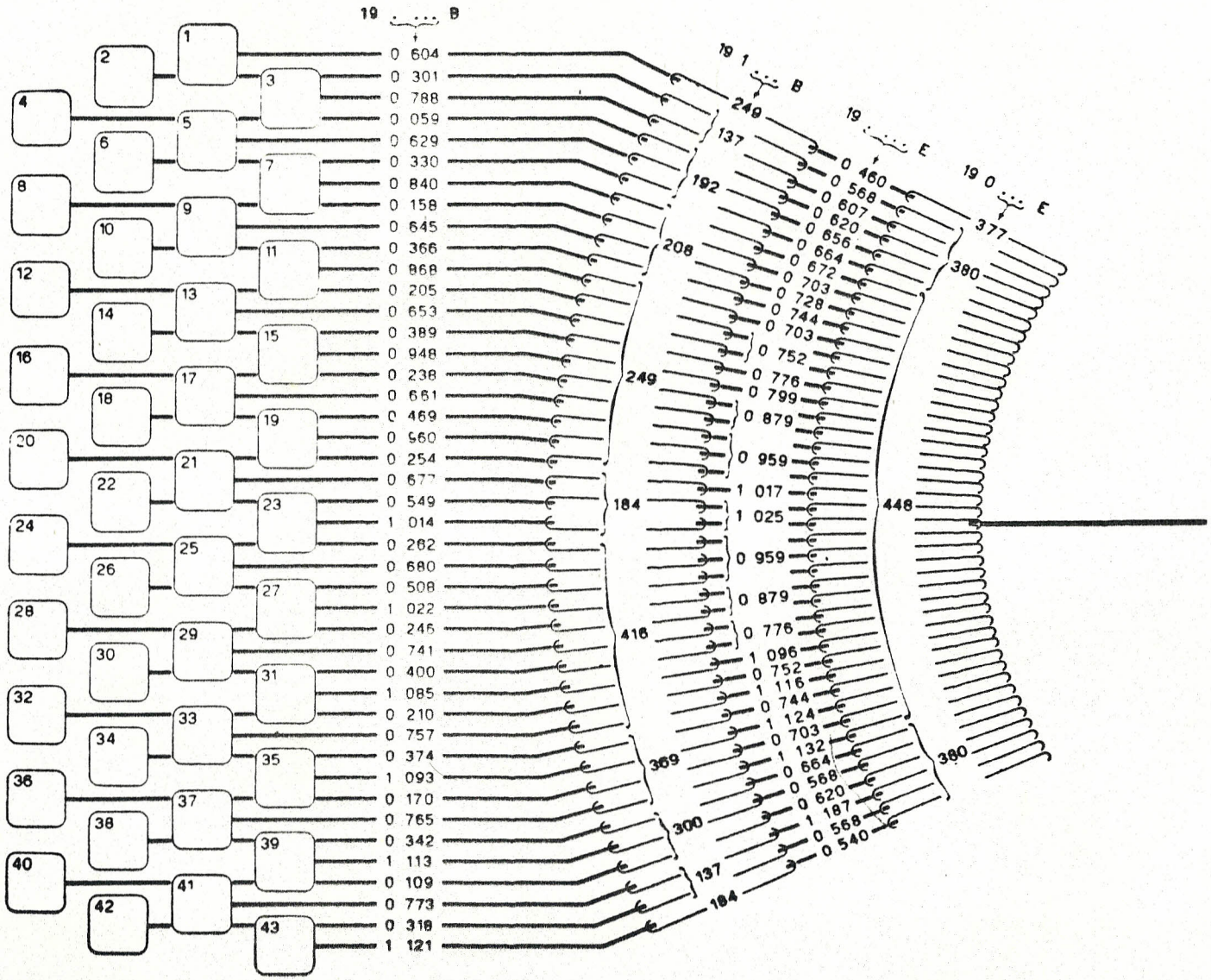

8. 1977	CINEMATICO DI SCRITTURA CINEMATIQUE DE L'ECRITURE PRINTING CINEMATIC	TYPENANTRIEB CINEMATICO DE LA ESCRITURA CINEMATICO DA ESCRITA	PAG.
411.52.0 02			35

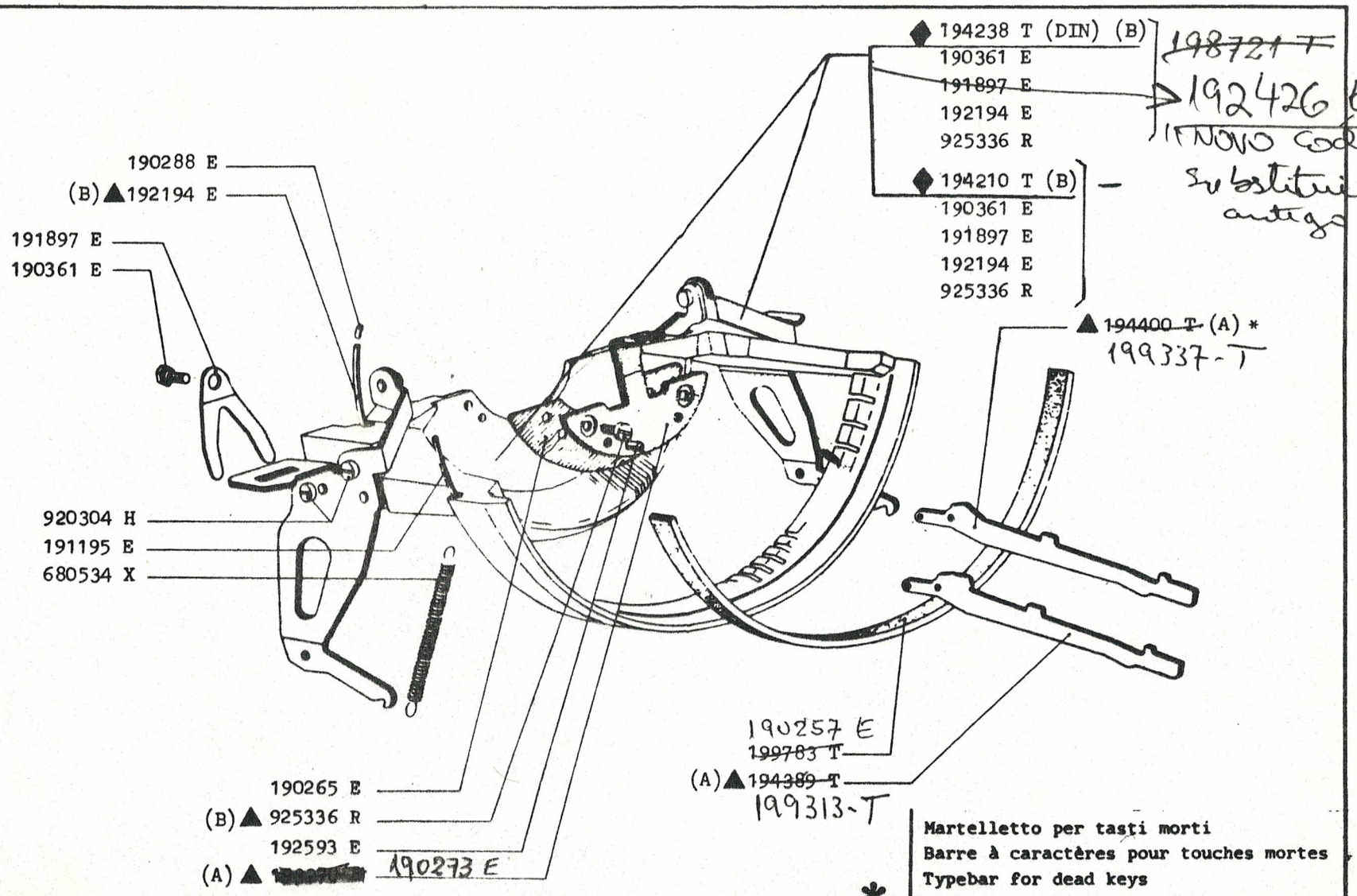

(A) = Matr. 2.379.817
(B) = Matr. 2.365.560

* Martelletto per tasti morti
Barre à caractères pour touches mortes
Typebar for dead keys
Typenhebel für Tottasten
Martillo para teclas muertas
Martelete para teclas mortas

6.1978		PIASTRA PORTAMARTELLETTI SEGMENT SEGMENT	TYPENHEBELSEGMENT SEGMENTO PORTA TIPOS CHAPA PORTA MARTELETES	PAG. SEITE 39
411.52.0	03			

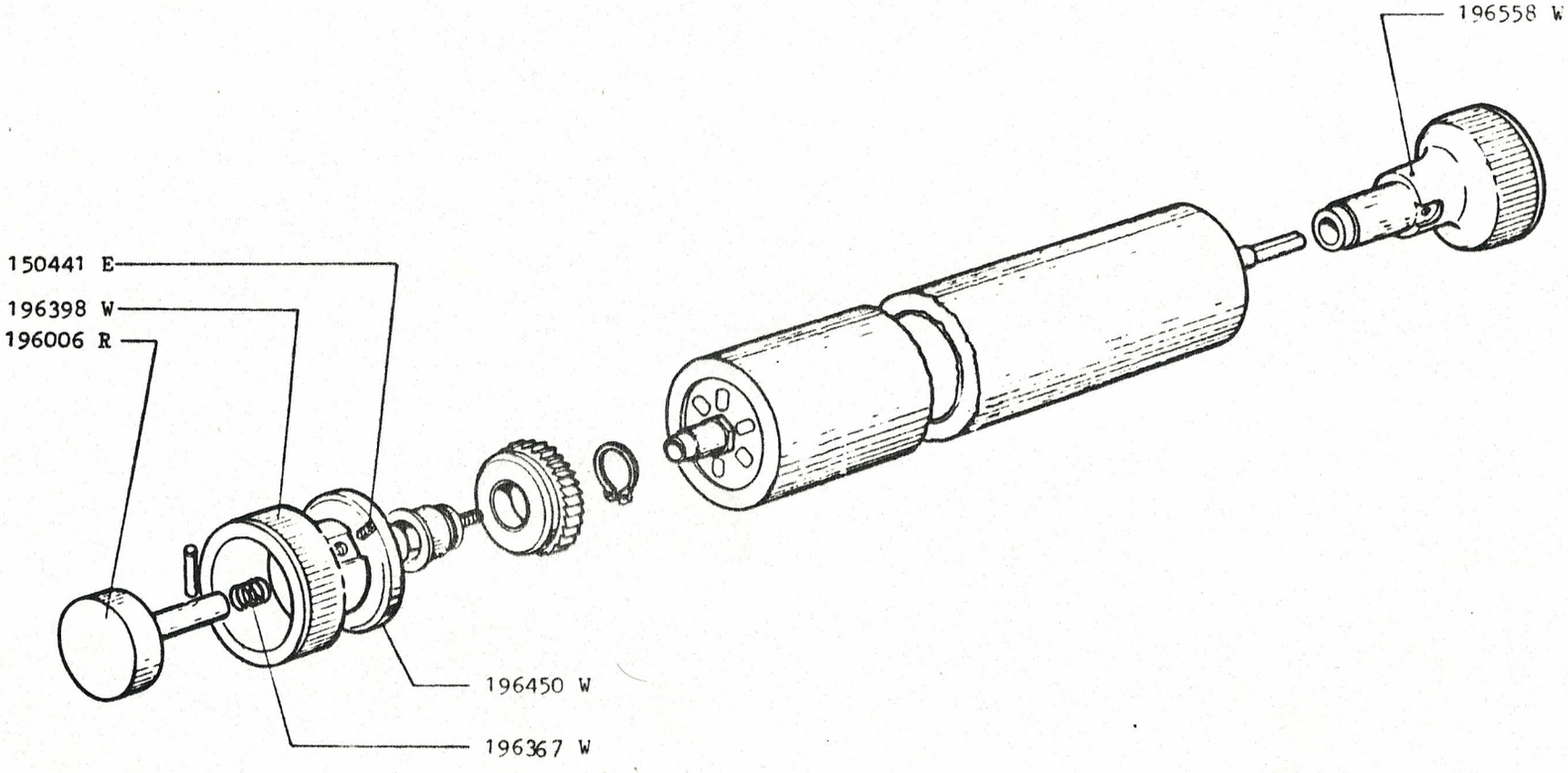

Matr. = 2.451.612

8. 1977		RULLO - FRIZIONE - MANOPOLE	SCHREIBWALZE - STECKWALZE - WALZENKNOPFEN	PAG. SEITE
411.52.0	02	ROULEAU -EMBRAYAGE - POIGNEES	RODILLO - EMBRAGUE - POMOS -	127 a
		PLATEN - CLUTCH - PLATEN - KNOBS	ROLO - FRICCAO - MANOPLAS	

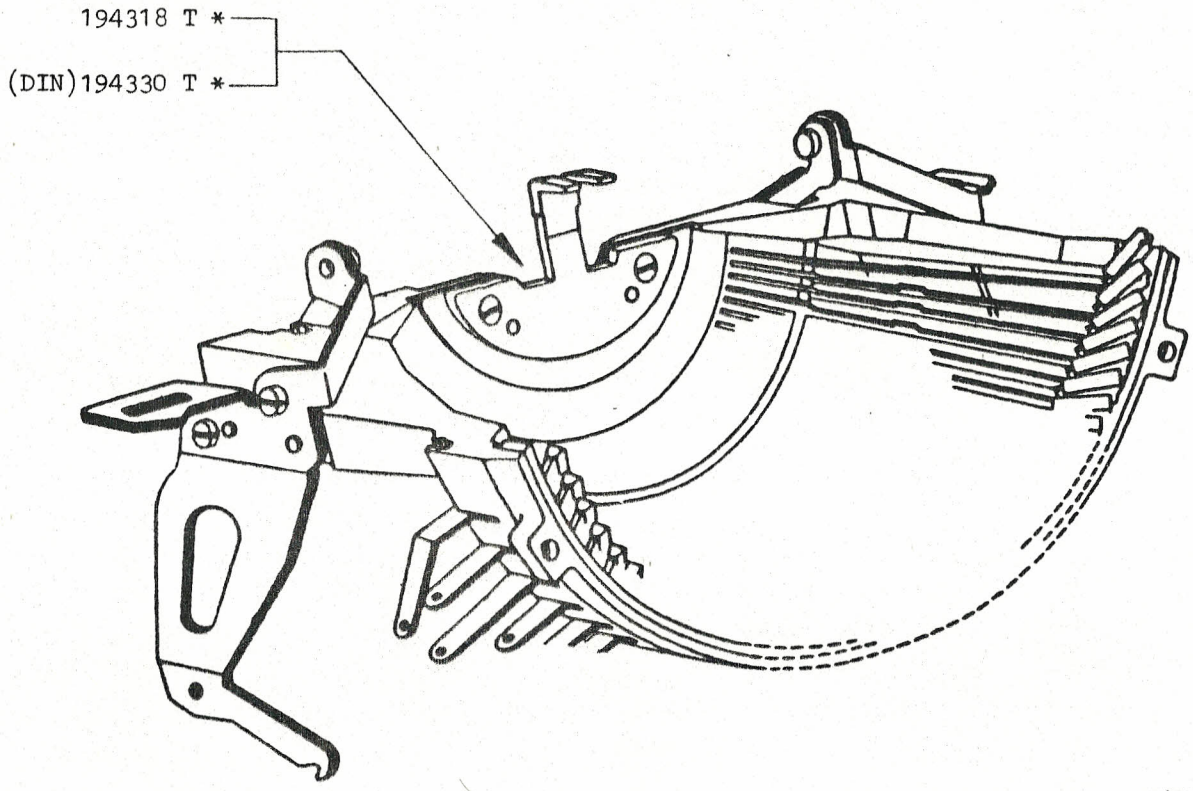

*	Specificare tipo di carattere e di tastiera Spécifier le type de caractère et de clavier Specify type face and keyboard Buschstabenart und Tastendfeld angeben Especifiquese el tipo de los caracteres y de teclado Especificar sinais de escrita e teclado

(A)= Matr. 1.988.419

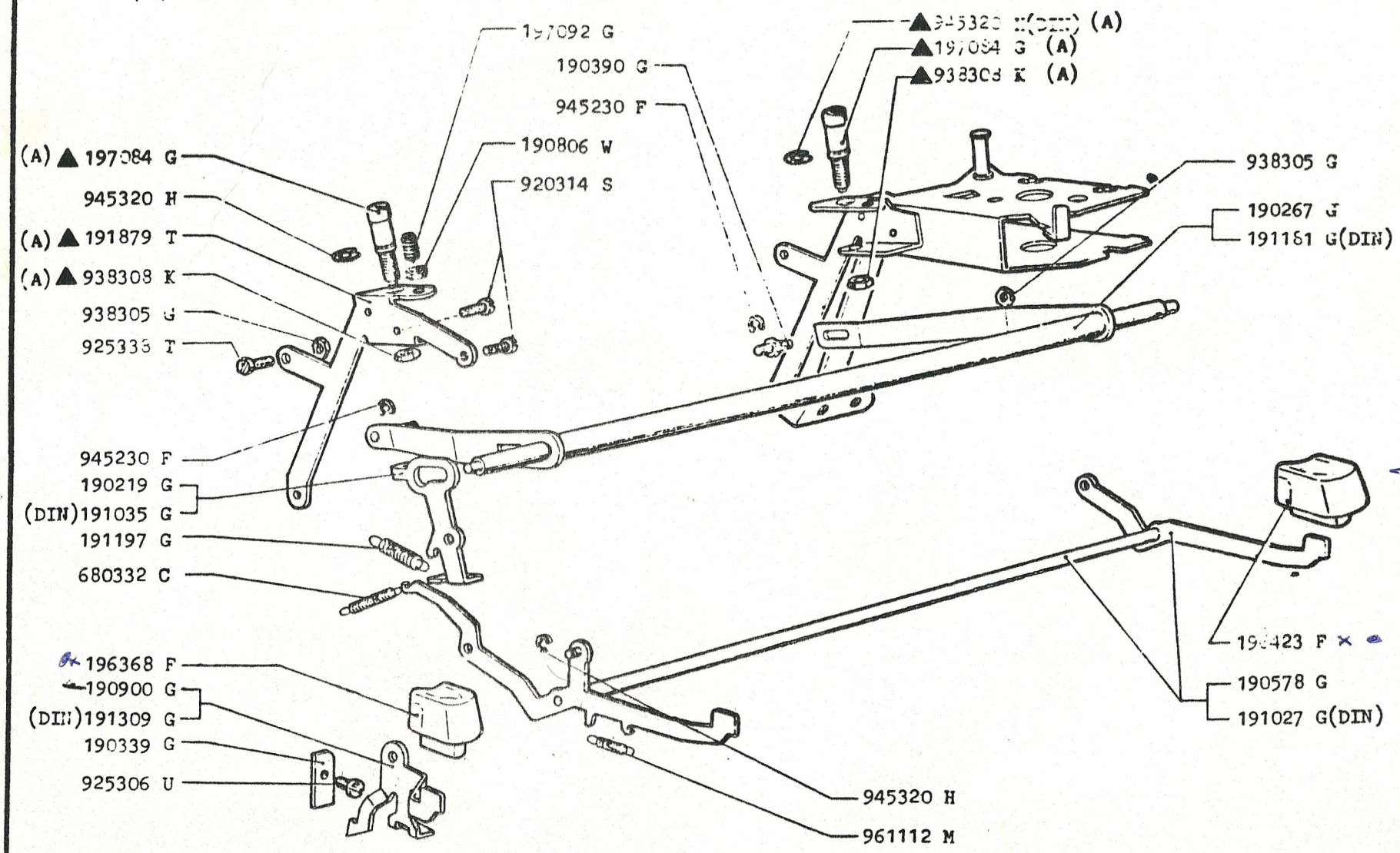

8.1977	TRASPORTATORE TRANSPORTEUR SHIFT MOVEMENT	UMSCHALTUNG TRANSPORTADOR TRANSPORTADOR	PAG. 43
411.52.0 02			

Matr. 1.988.419

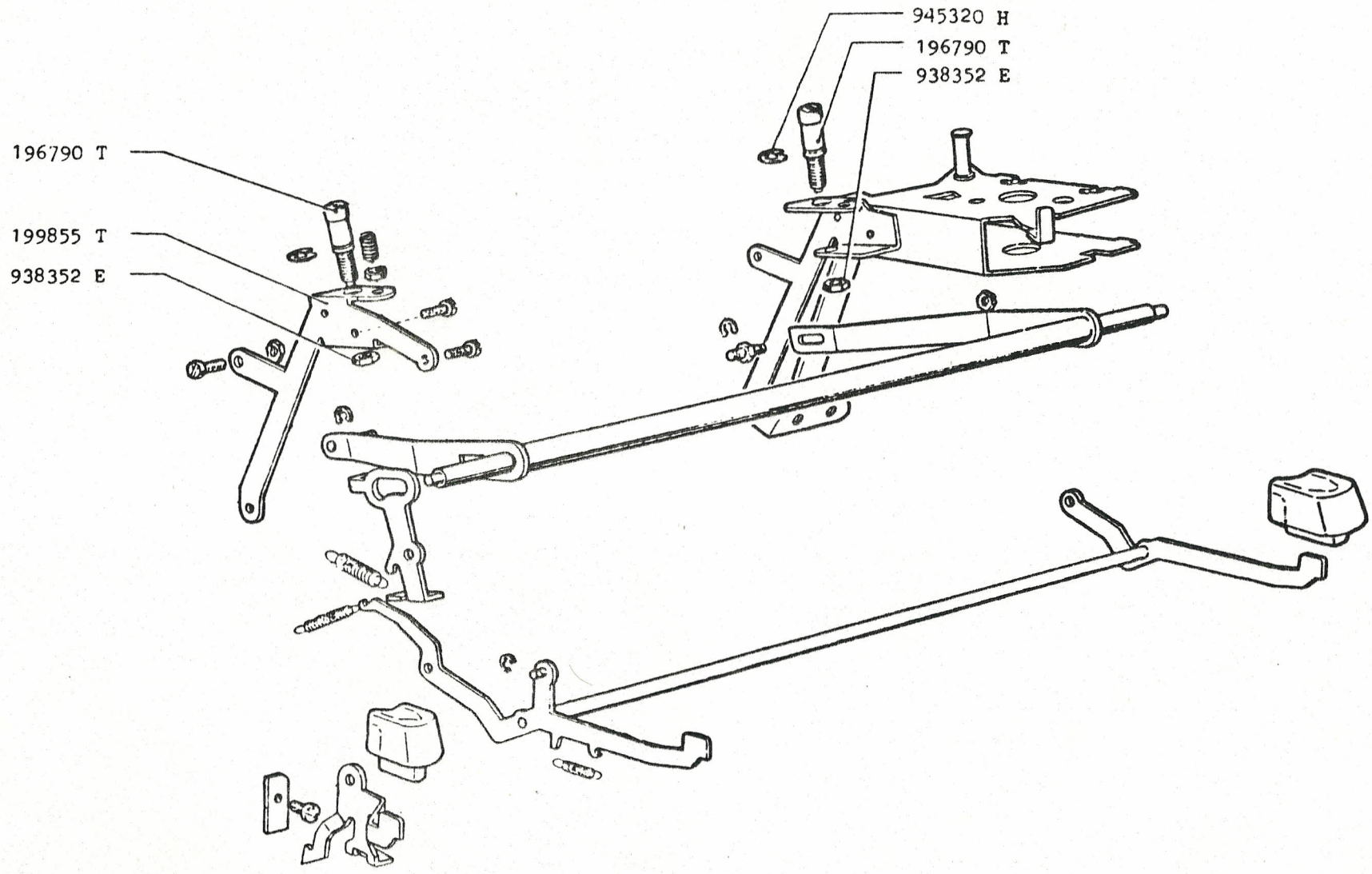

8. 1977		TRASPORTATORE TRANSPORTEUR SHIFT MOVEMENT	UMSCHALTUNG TRANSPORTADOR TRANSPORTADOR	PAG. 43 a
411.52.0	02			

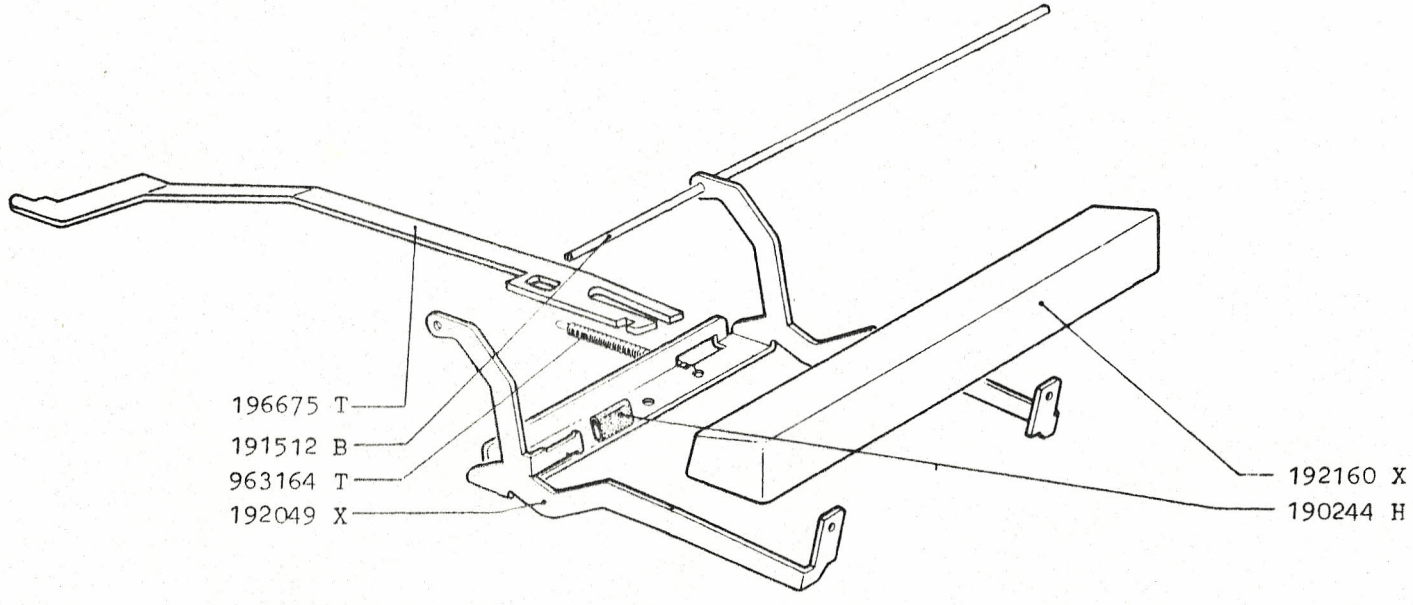

8 . 1977	SPAZIATORE	ZWISCHENRAUMTASTE	PAG. SEITE
411.52.0 02	ESPACEMENT	ESPACIADOR	45
	SPACER	ESPACADOR	

(A) = Matr. 2.202.125

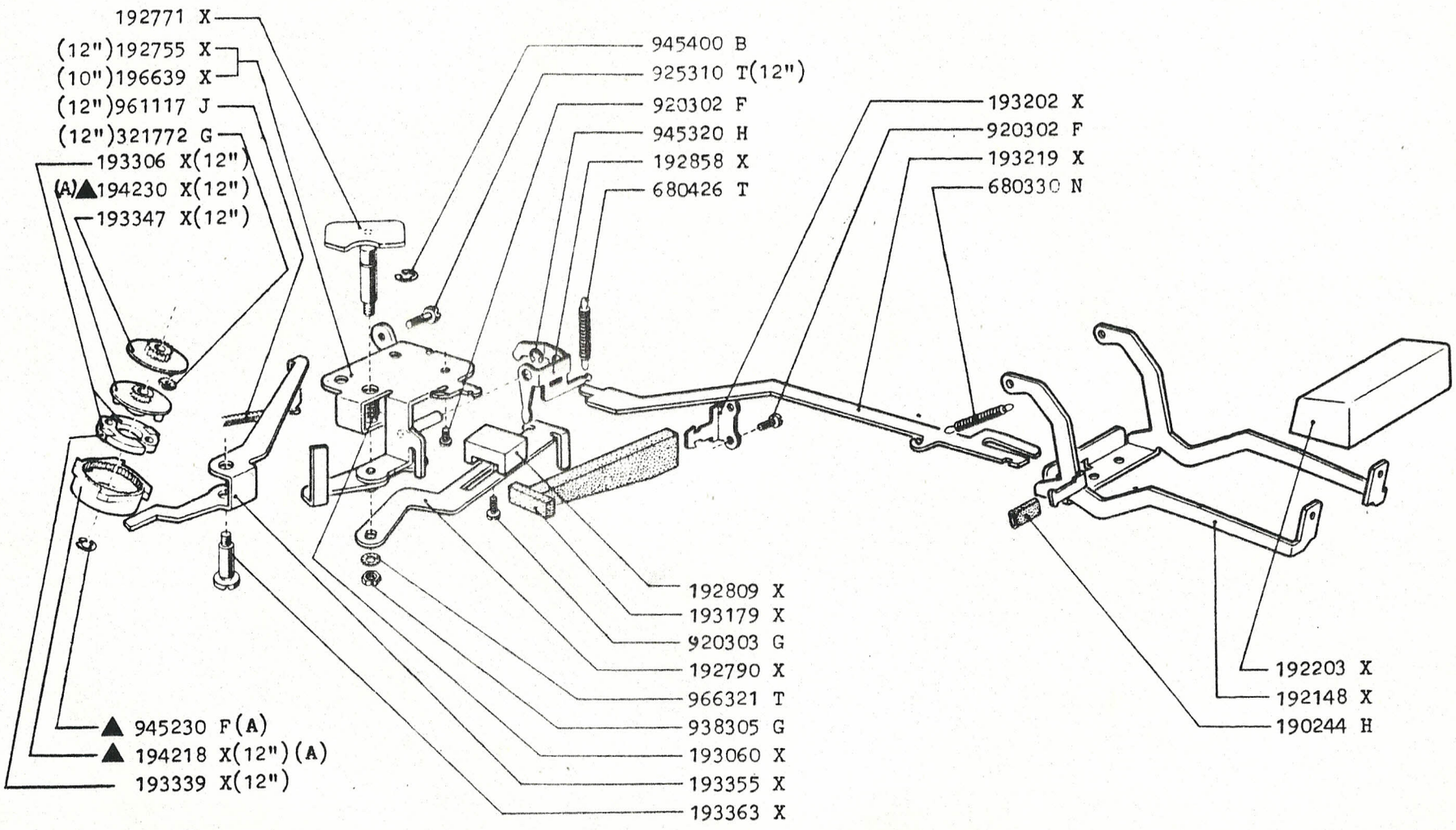

8. 1977		SPAZIATORE CONTINUO ESPACEMENT CONTINU RUN-OUT SPACER	DAUERE ZWISCHENRAUMTASTE ESPACIADOR CONTINUO ESPACADOR CONTINUO	PAG. 47
411.52.0	02			

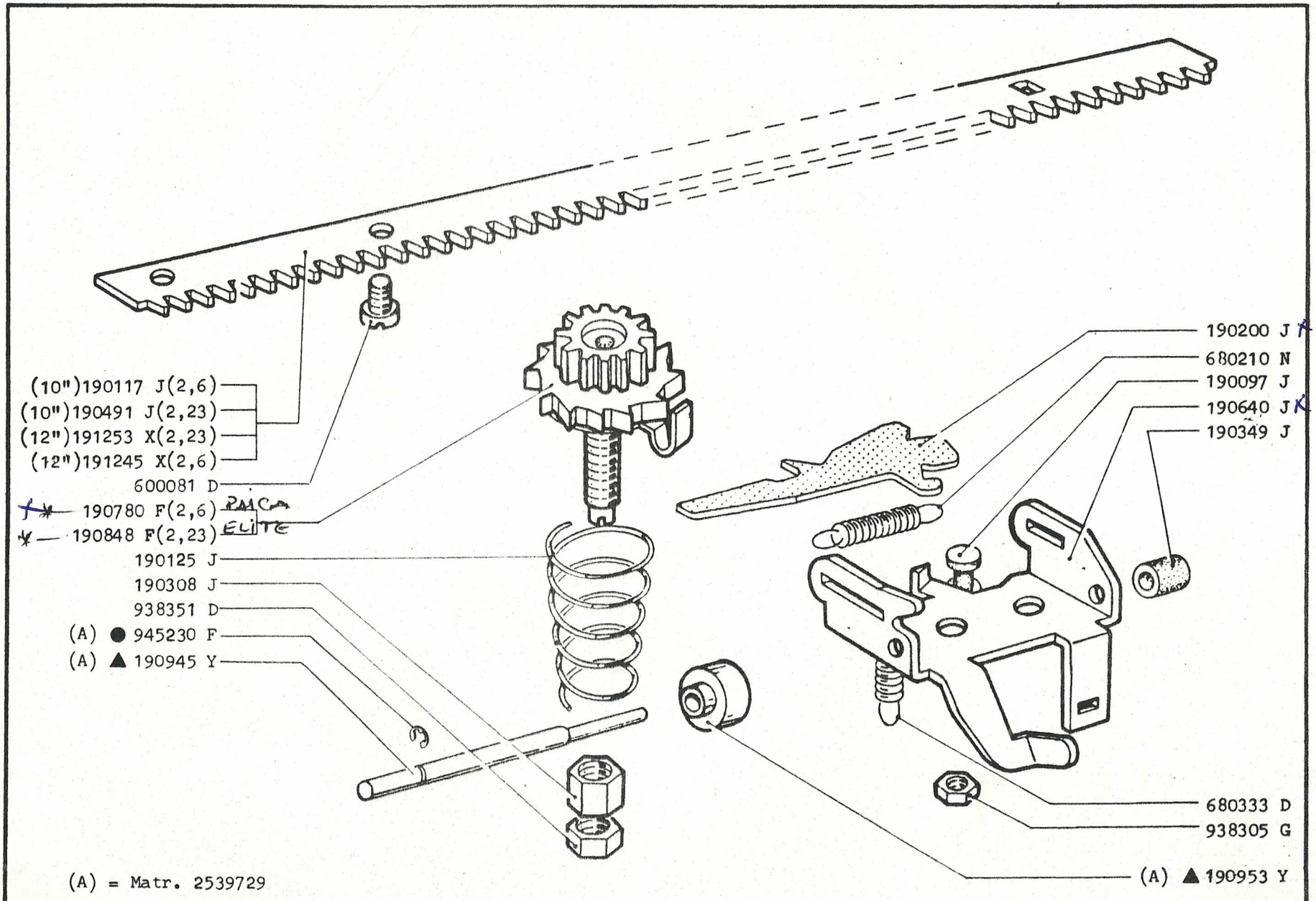

6.1978	CREMAGLIERA CREMAILLERE RACK	ZAHNSTANGE CREMALLERA CREMALHEIRA	PAG. SEITE 49
411.52.0 03			

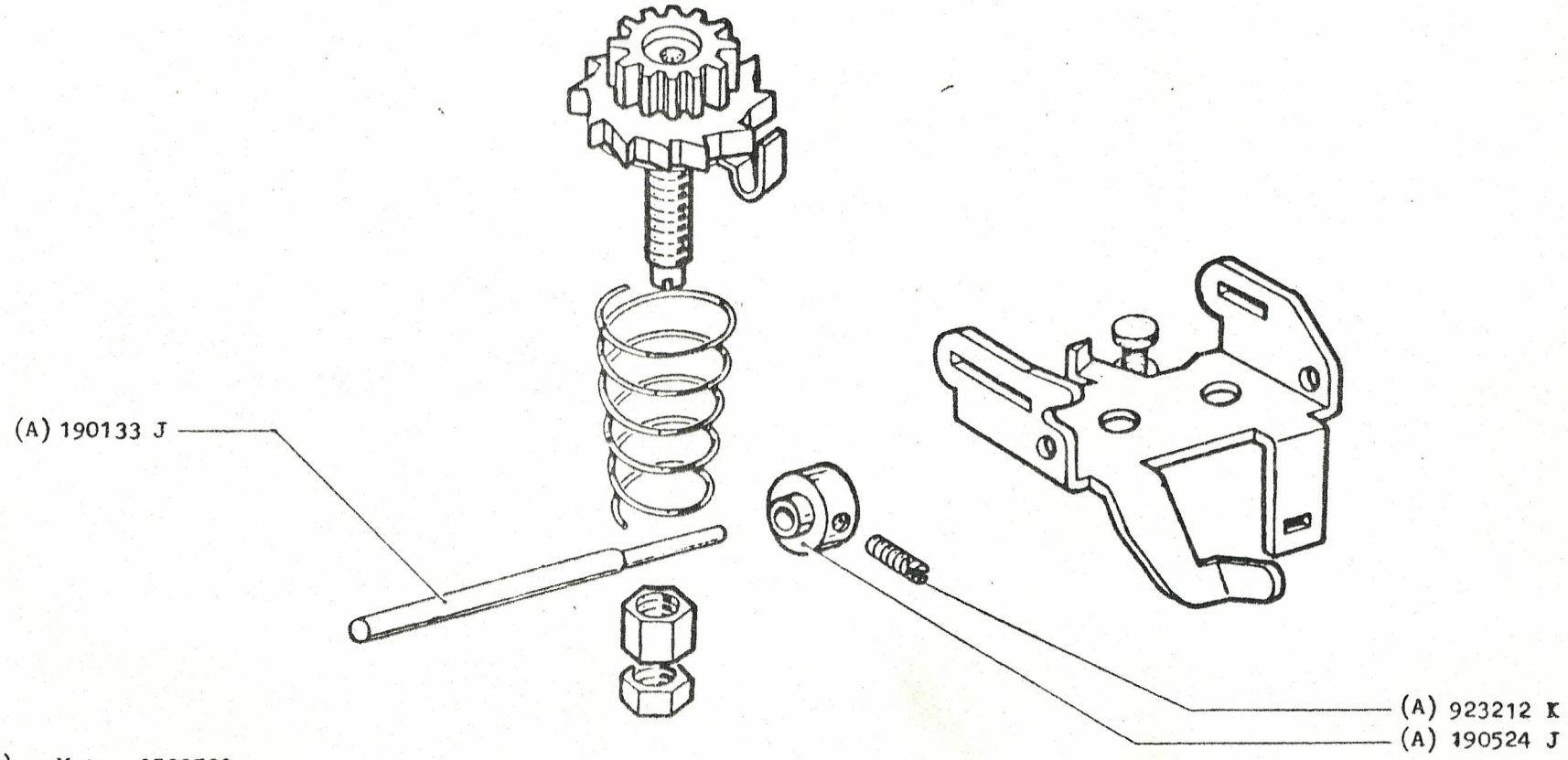

(A) = Matr. 2539729

6.1978		CREMAGLIERA CREMAILLERE RACK	ZAHNSTANGE CREMALLERA CREMALHEIRA	PAG. SEITE
411.52.0	03			49 a

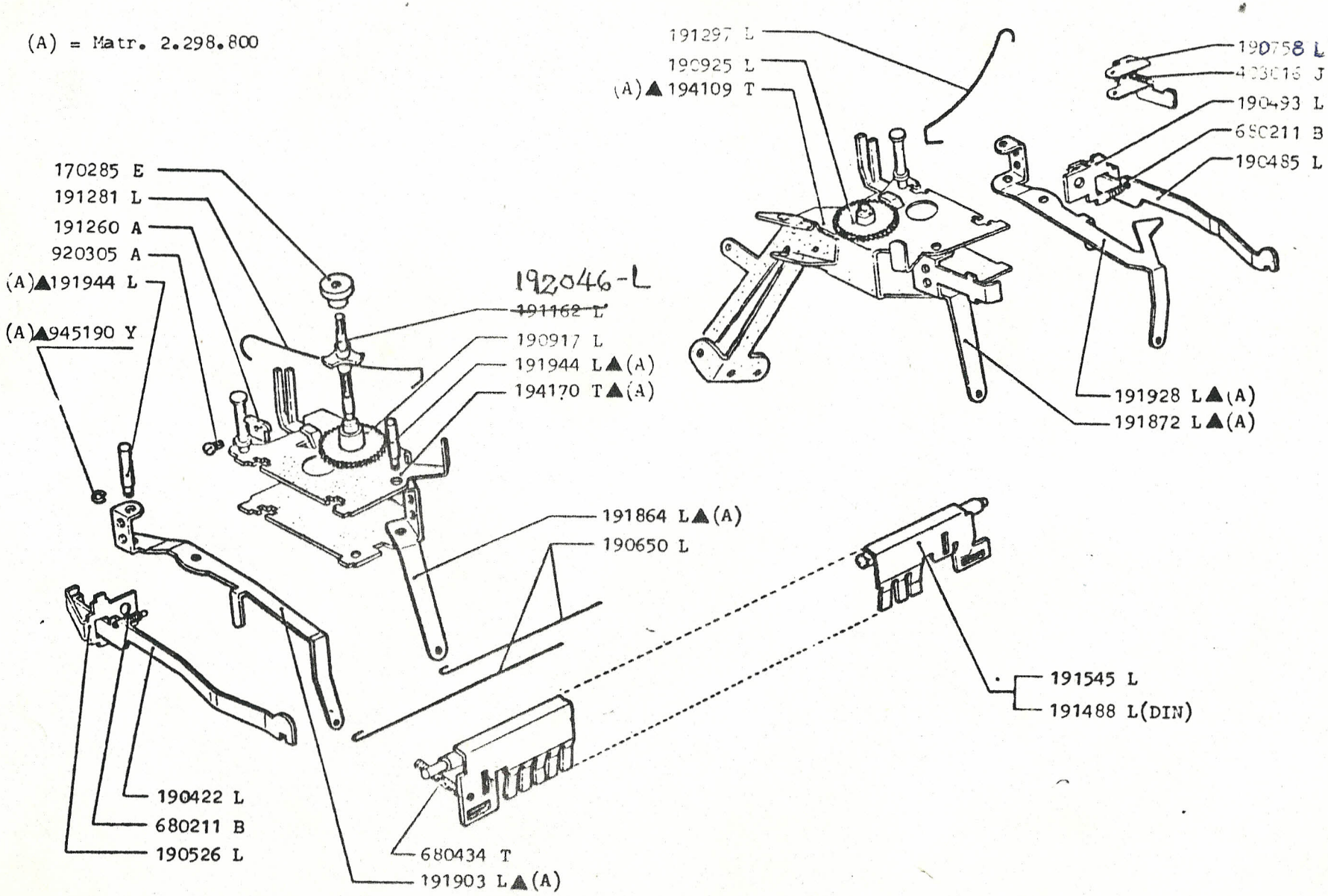

8. 1977	AVANZAMENTO E INVERSIONE NASTRO AVANCEMENT ET INVERSION DU RUBAN RIBBON DRIVE AND REVERSE	FARBBANDVORSCHUB UND UMKEHRUNG DER FARBBANDBEWEGUNG AVANCE E INVERSION DE LA CINTA AVANCAMENTO E INVERSAO DA FITA	PAG. 51
411.52.0 02			

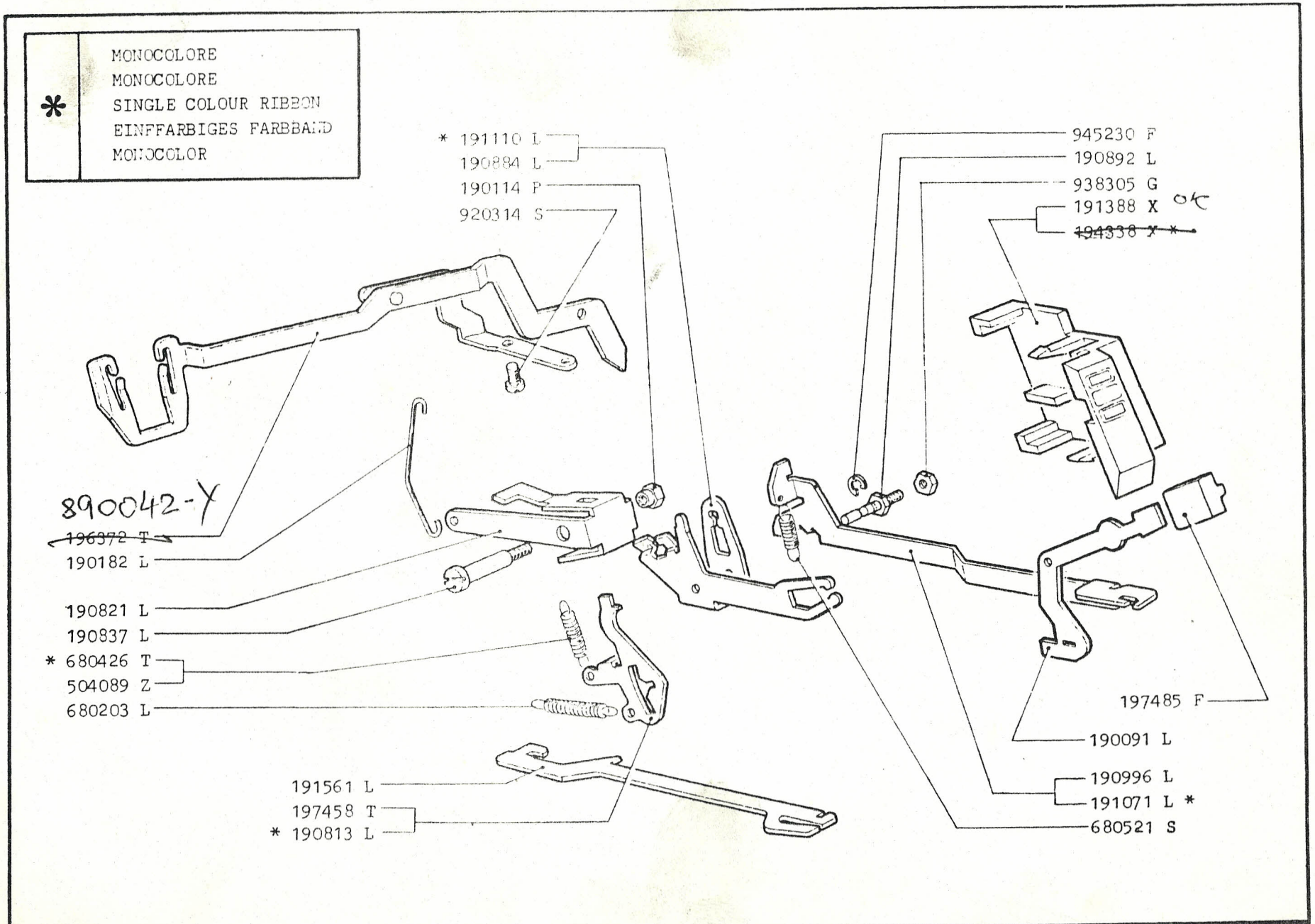

8. 1977	BICOLORE - SOLLEVANASTRO	FARBBANDZONENENSCHALTUNG - FARBBANDHEBER	PAG. SEITE
411.52.0 02	BICOLORE - SOULEVE-RUBAN	BICOLOR - ELEVACINTA	53
	BICOLOUR - RIBBON VIBRATOR	BICOLOR - LEVANTA FITA	

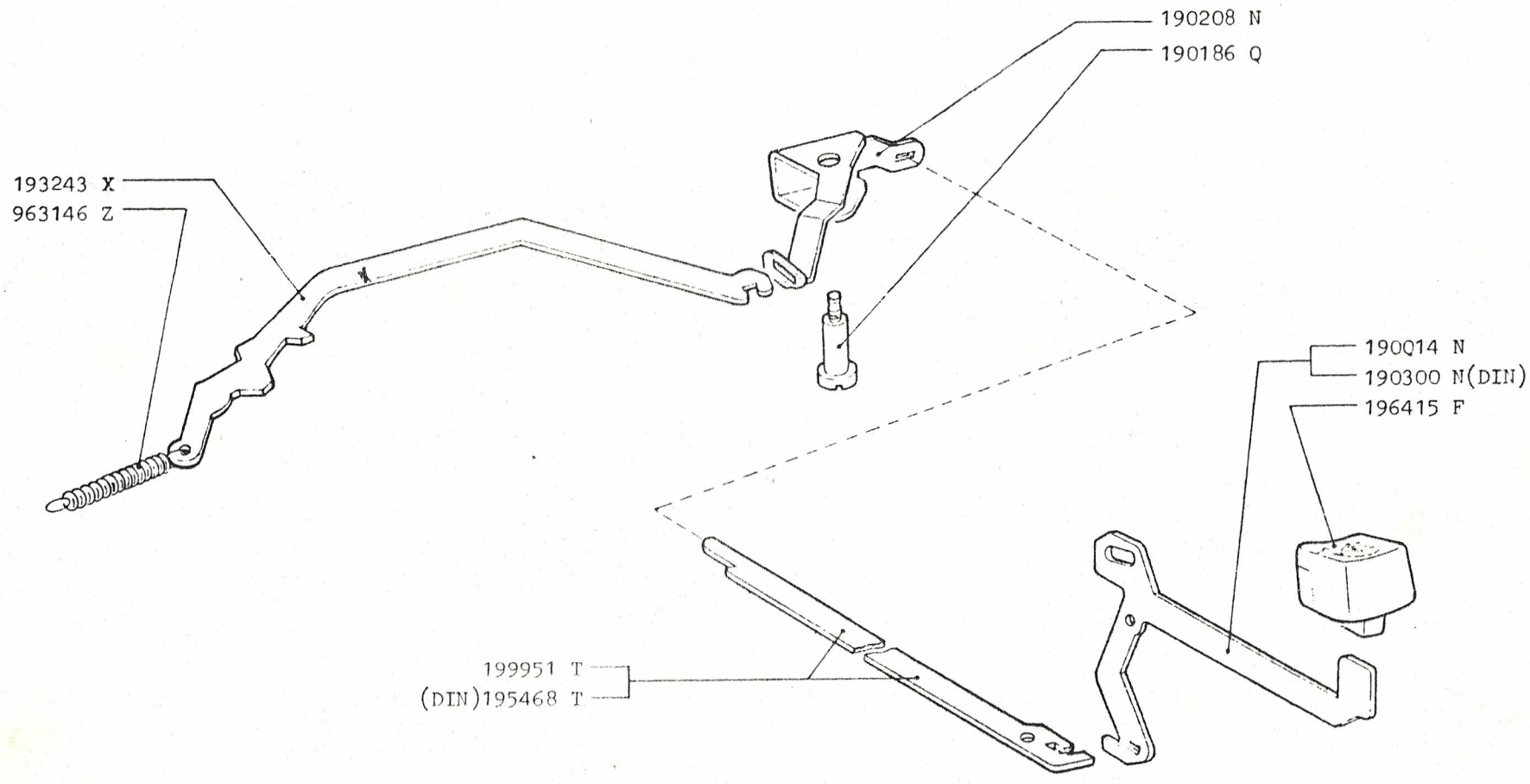

8. 1977	RITORNO DI UN PASSO RAPPEL ARRIERE BACK SPACER	RUCKSTELLUNG UM EINEN SCHRITT RETROCESO DE UN ESPACIO RETORNO DE UM PASSO	PAG.
411.52.0 02			55

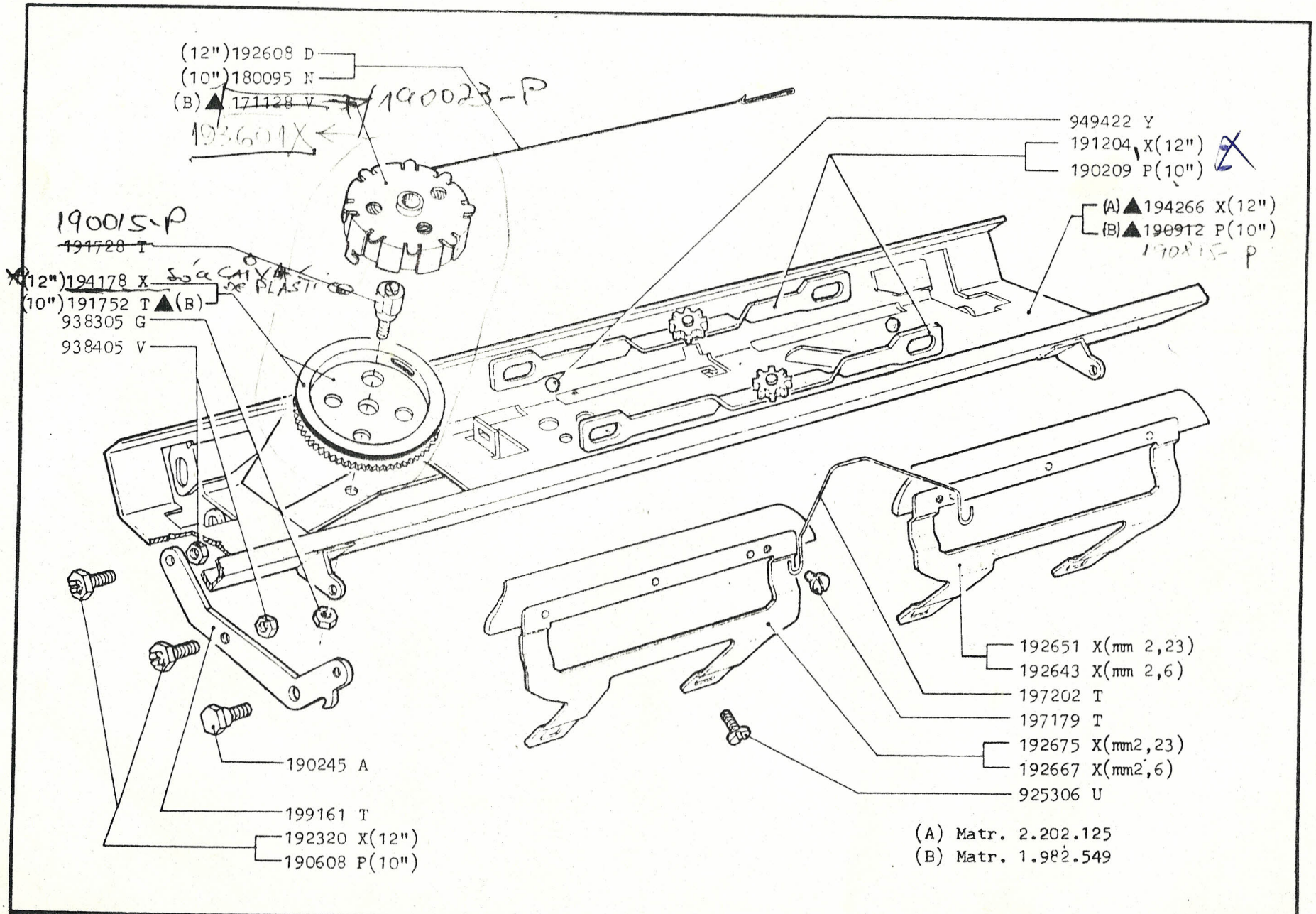

8. 1977	GUIDA FISSA - MOLLA DI CARICA GUIDE FIXE - RESSORT DE CHARGE OUTER CARRIAGE - MAIN SPRING	FESTE WAGENFUHRUNG - WAGENZUGFEDER GUIA FIJA - MUELLE DE CARGA GUIA FIXO - MOLA DE CARREGAMENTO	PAG. SEITE 57
411.52.0 02			

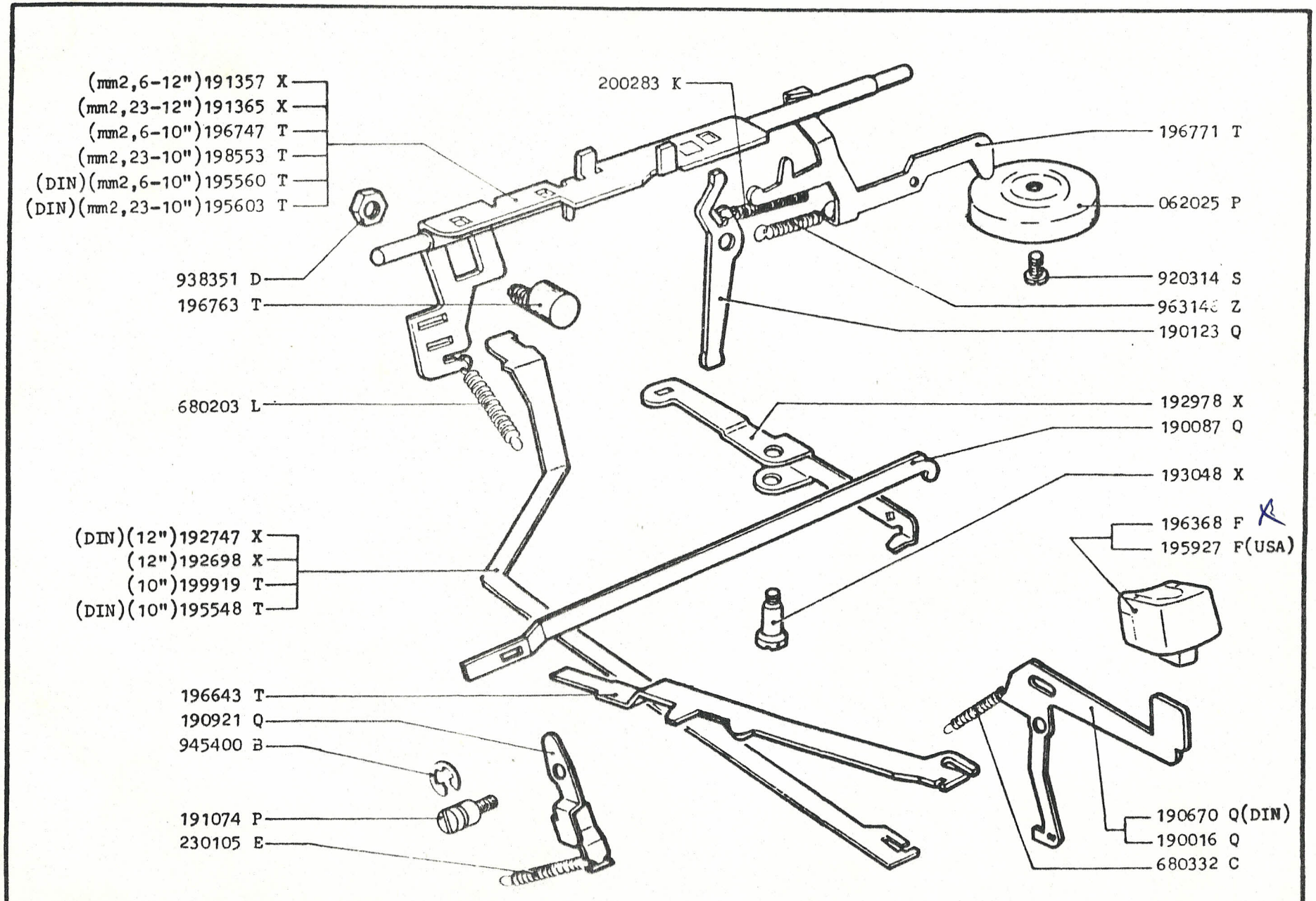

8. 1977		CAMPANELLO - ARRESTALEVE - LIBERAMARGINE SONNETTE - ARRETE LEVIERS - LIBERE MARGES BELL - LINE LOCK - MARGIN RELEASE	KLINGEL - TASTENHEBELSPERRE - RANDLOSER TIMBRE - FRENA PALANCAS - SUELTAMARGEN CAMPAINHA - PARA ALAVANCAS - SOLTA MARGEM
411.52.0	02		

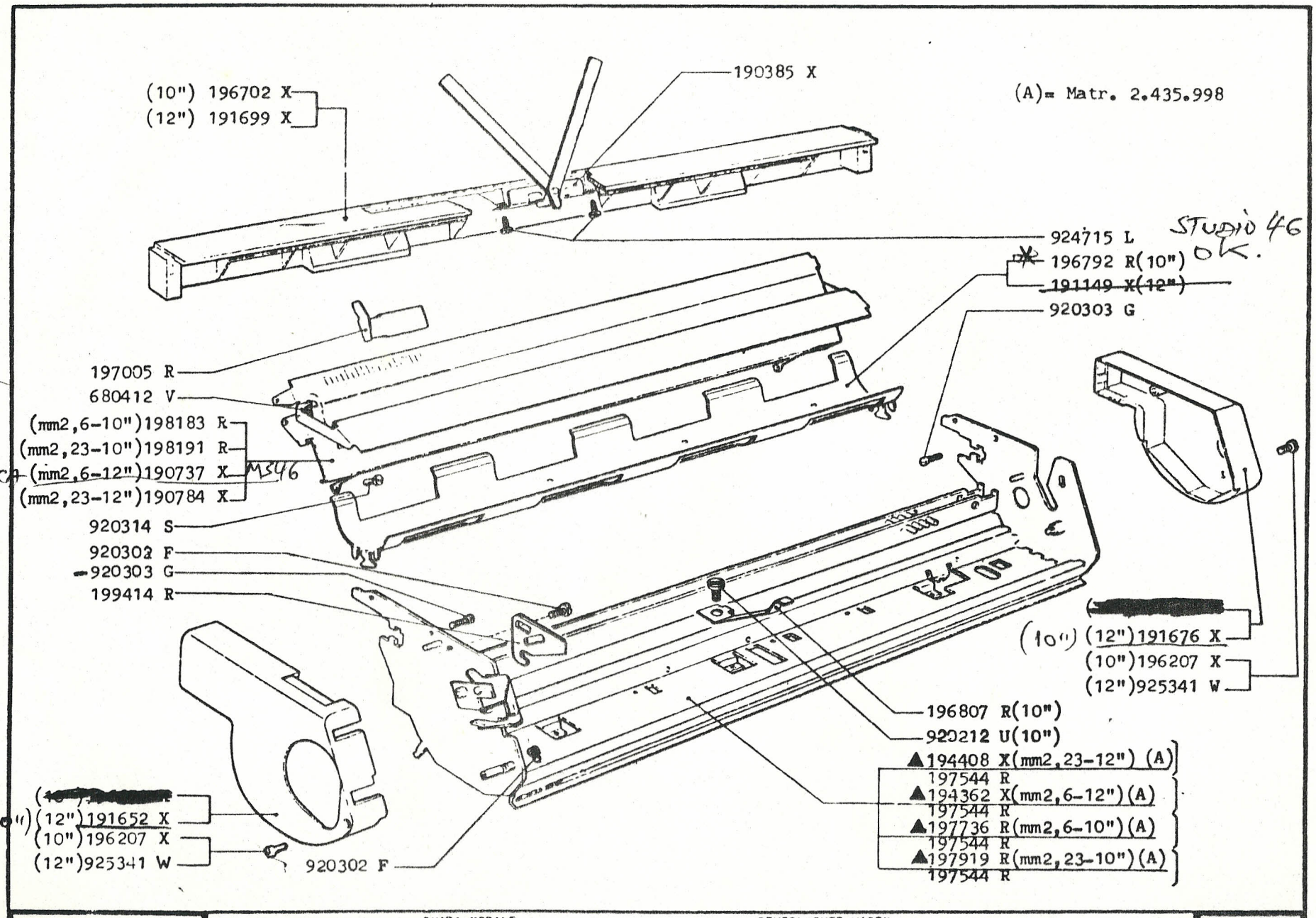

8. 1977	GUIDA MOBILE GUIDE MOBILE INNER CARRIAGE	BEWEGLICHER WAGEN GUIA MOVIL GUIA MOVEL	PAG. SEITE 61
411.52.0 02			

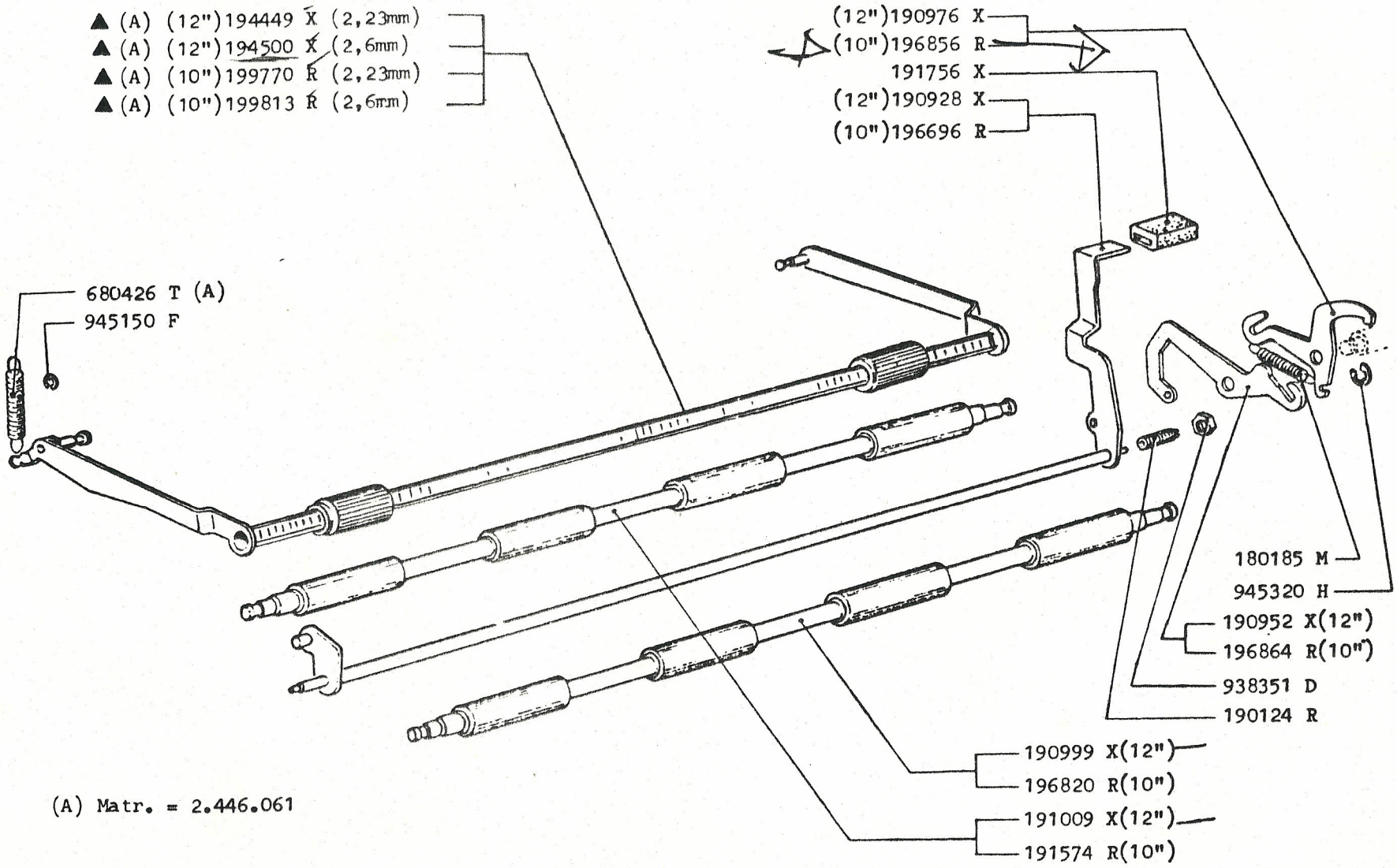

(A) Matr. = 2.446.061

8. 1977		PREMICARTA PRESSE PAPIER PAPER FEED	PAPIERANDRUCKROLLEN PISA PAPEL APERTA PAPEL	PAG. 63
411.12.5	02			

Forniti in gruppo
Available as grouped
Disposable en groupe
Als Gruppe verfügbar
Disponible en grupo
Disponível em grupo

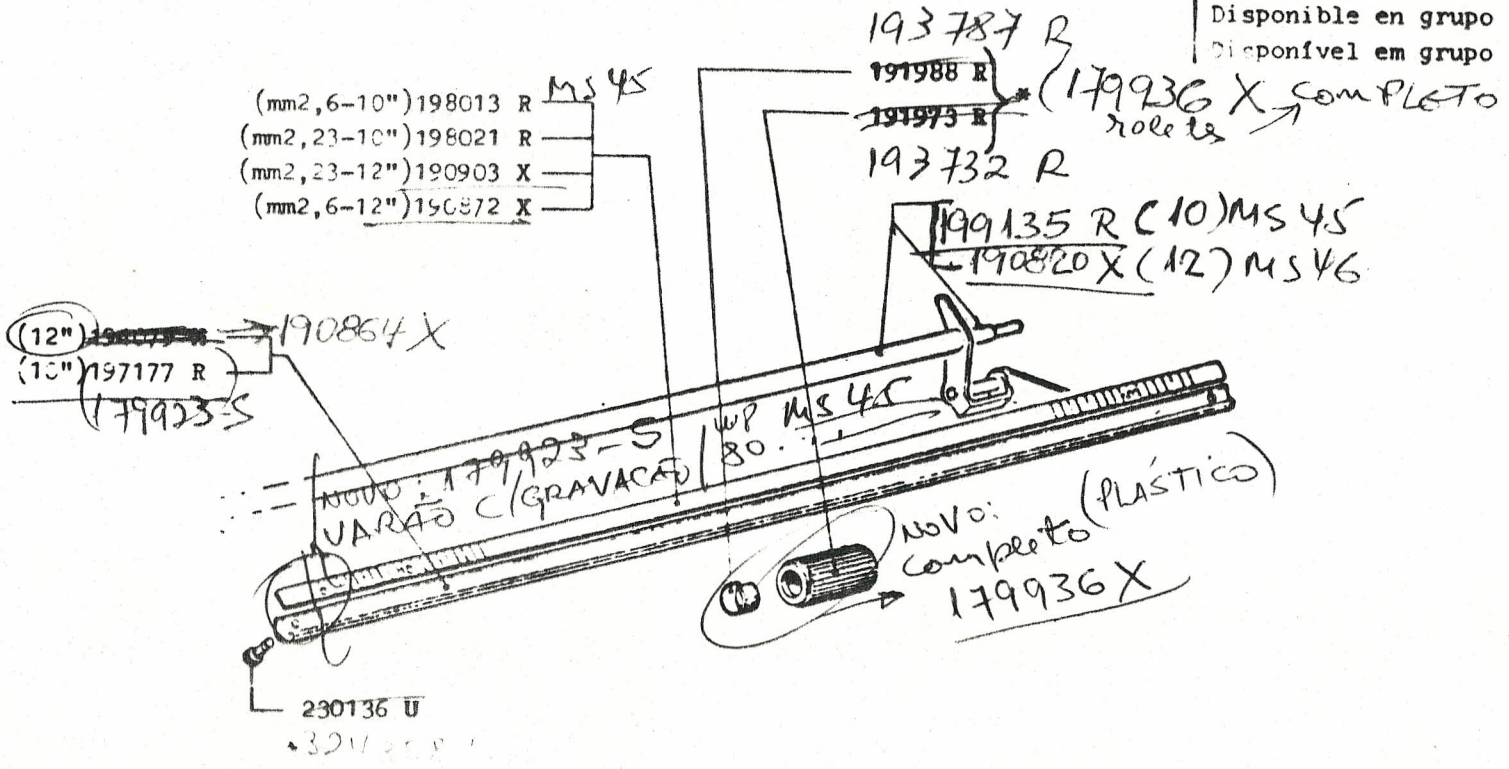

Matr. = 2.446.061

8. 1977	PREMICARTA PRESSE PAPIER PAPER FEED	PAPIERANDRUCKROLLEN PISA PAPEL APERTA PAPEL	PAG.
411.52.C 02			63 a

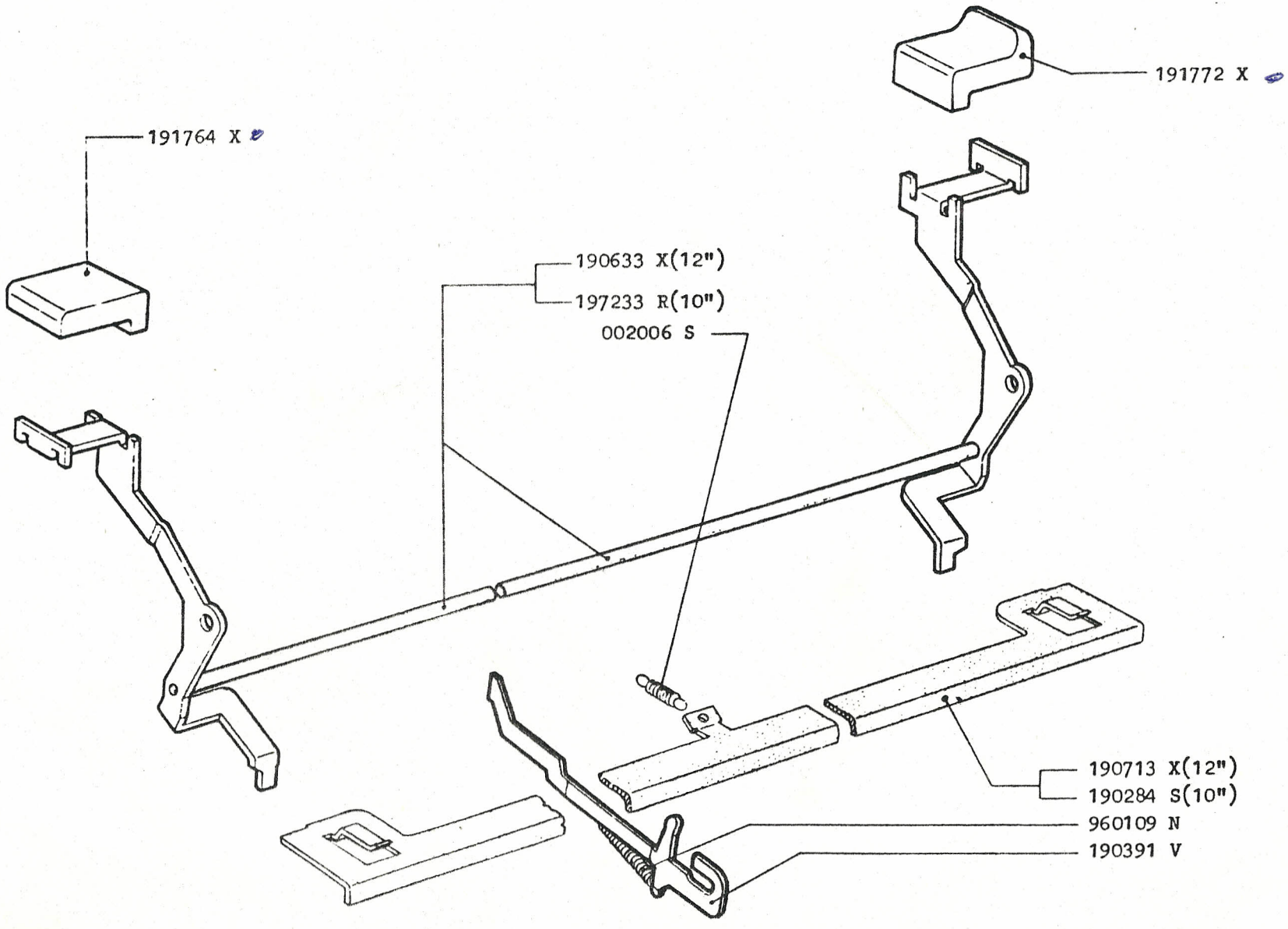

8. 1977		SVINCOLO CARRELLO	WAGENAUSLOSUNG	PAG. SEITE
		DEGAGEMENT DU CHARIOT	DESVINCULACION DEL CARRO	65
411.52.0	02	CARRIAGE RELEASE	DESENVICILHAMENTO CARRO	

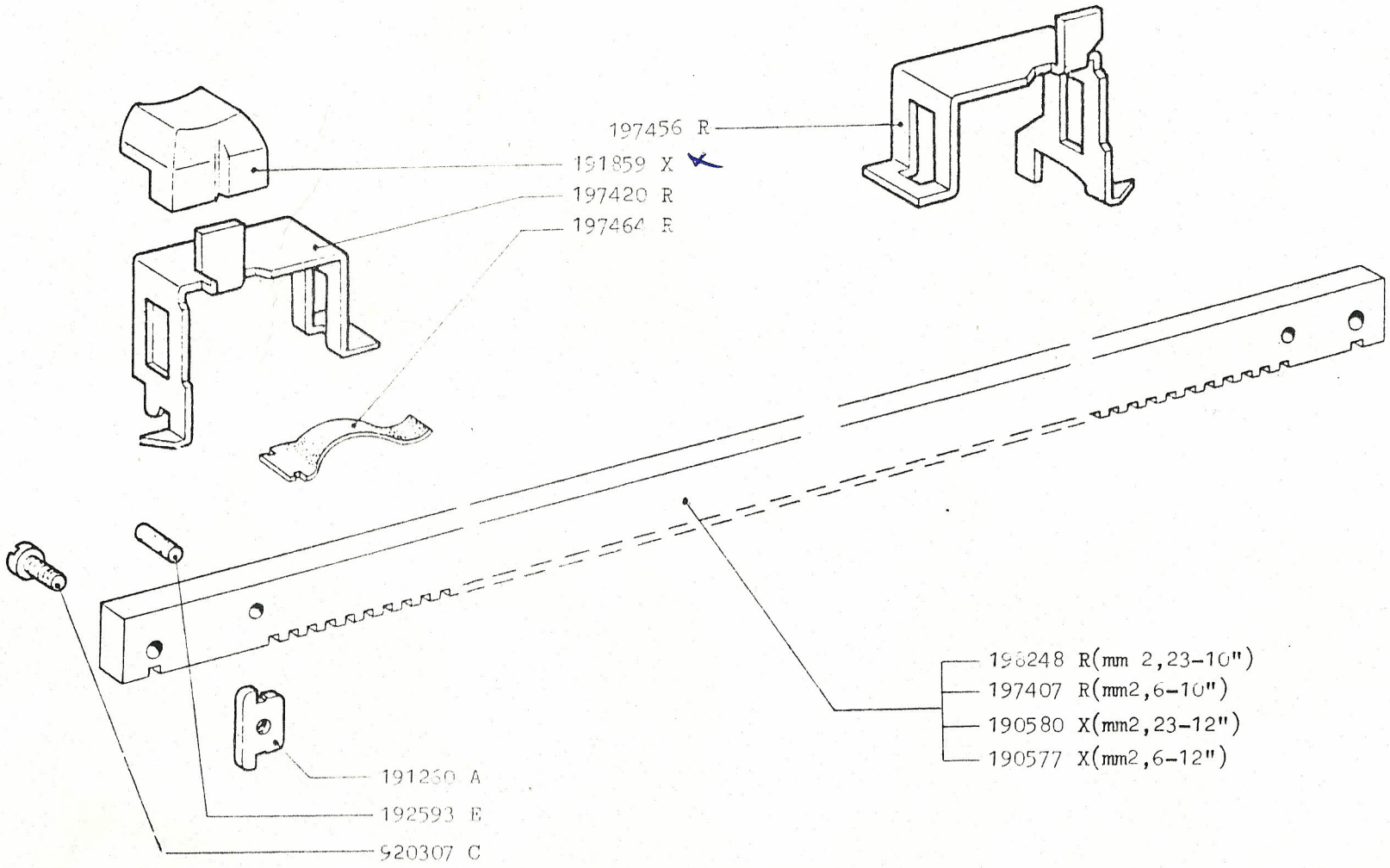

8. 1977	MARGINATORI MARGEURS MARGIN STOP	RANDSTELLER MARGINADORES MARGEADORES	PAG.
411.52.0 02			67

*	Rullo gomma - duro Rouleau caotchouc - dur Platen tubber - hardened Papierwalze gummi - harte Rodillo caucho - endurecido

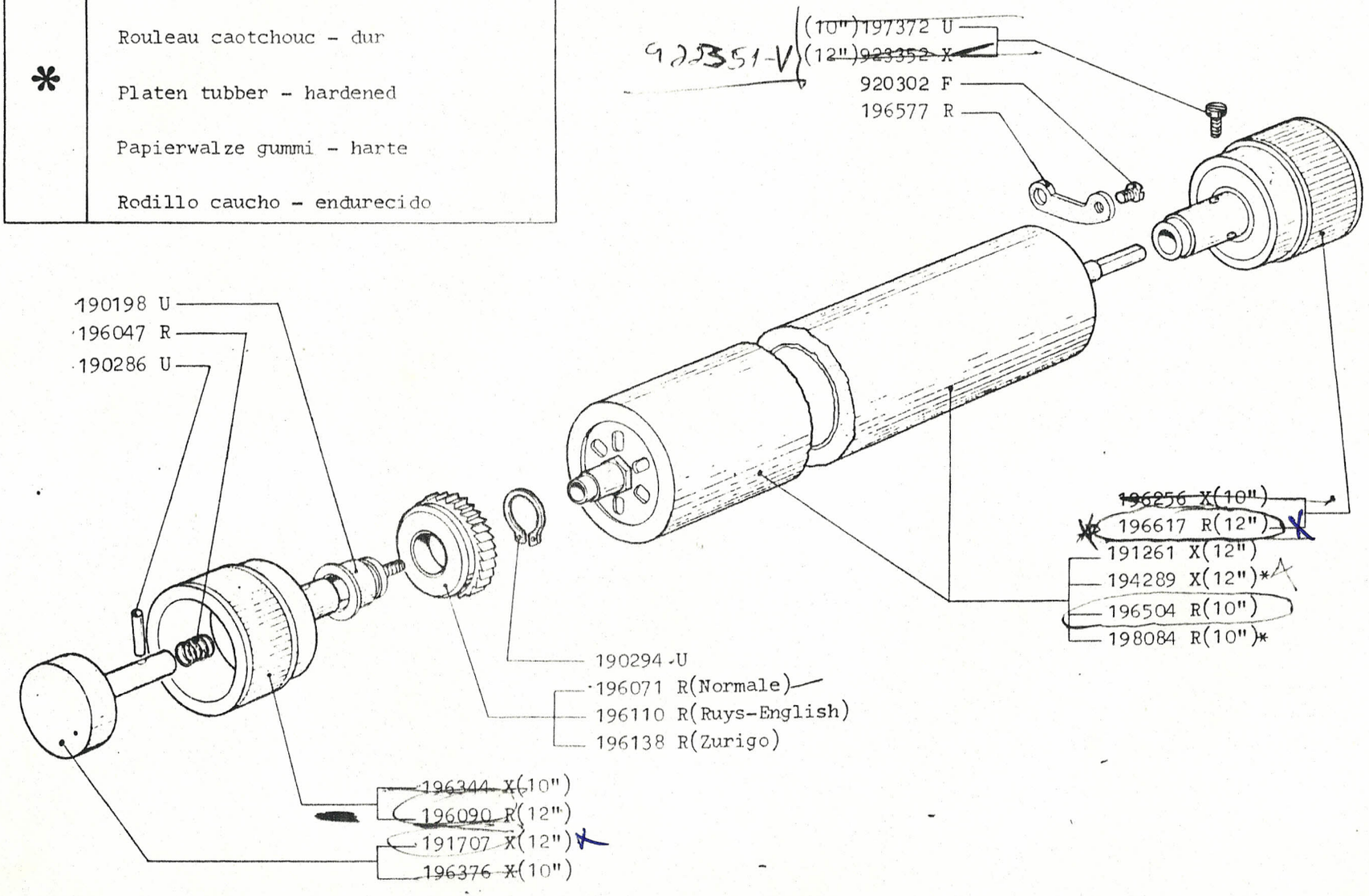

Matr. = 2.451.512

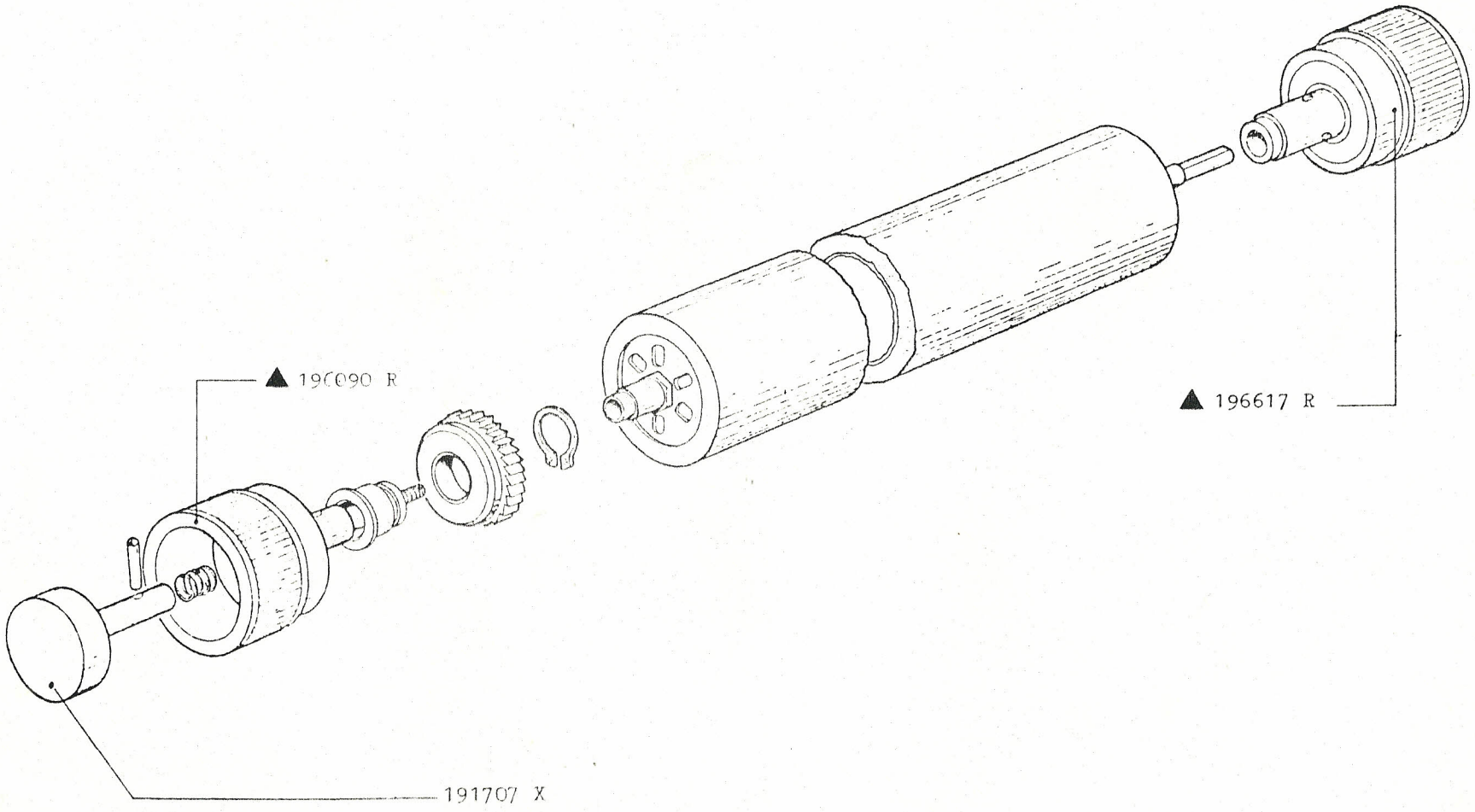

8. 1977		FRIZIONE - MANOPOLE	STECKWALZE - WALZENKNOPFEN	PAG. SEITE
411.52.0	02	EMBRAYAGE - POIGNEES	EMBRAGUE - POMOS	127
		CLUTCH - PLATEN KNOBS	FRICCAO - MANOPLAS	

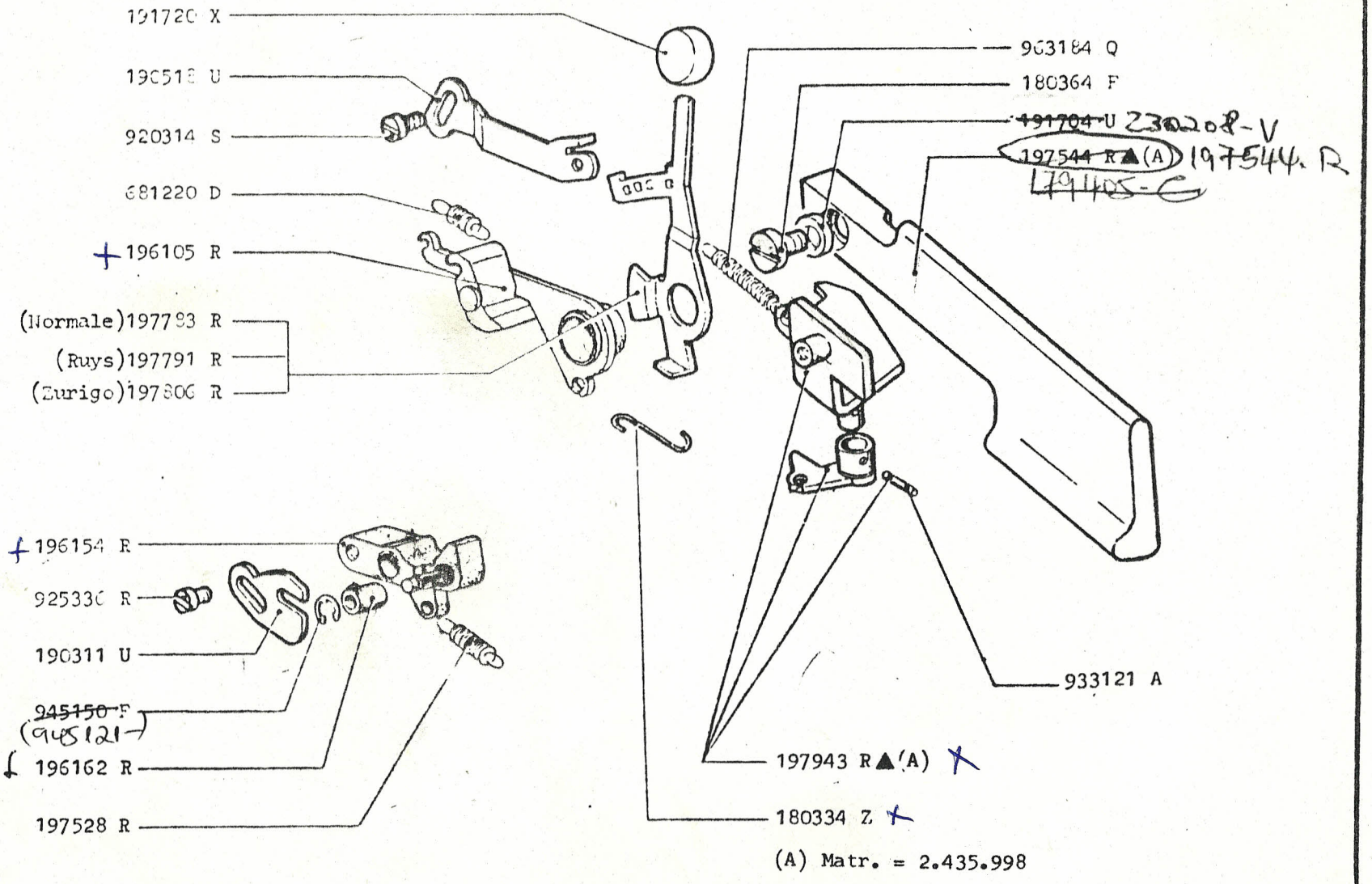

8. 197		INTERLINEA INTERLIGNE LINE SPACING	ZEILENCHALTUNG INTERLINEACION INTERLINHA	PAG.
411.52.0	02			71

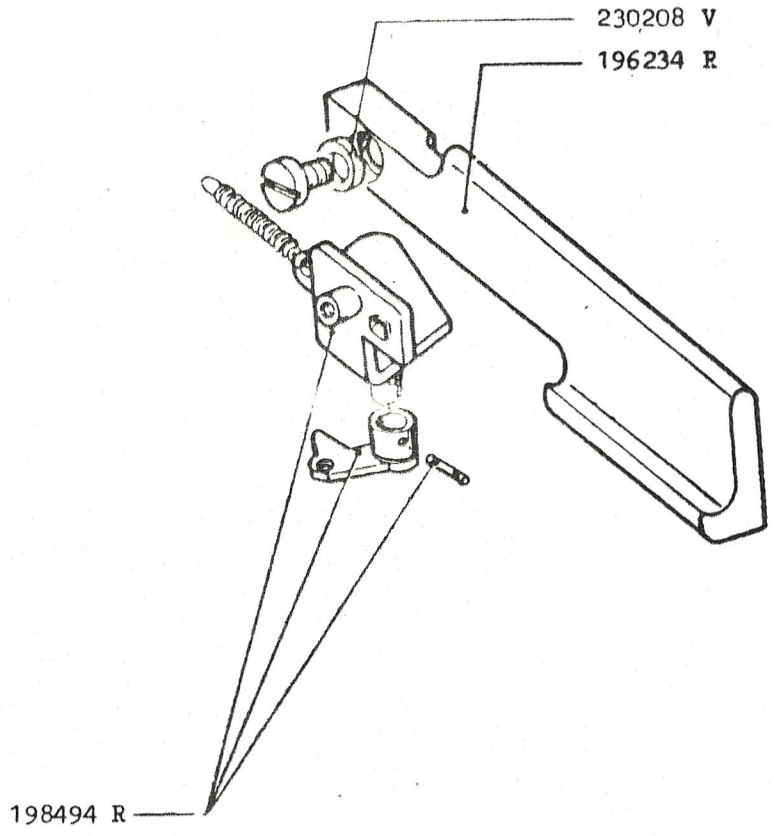

Matr. = 2.435.998

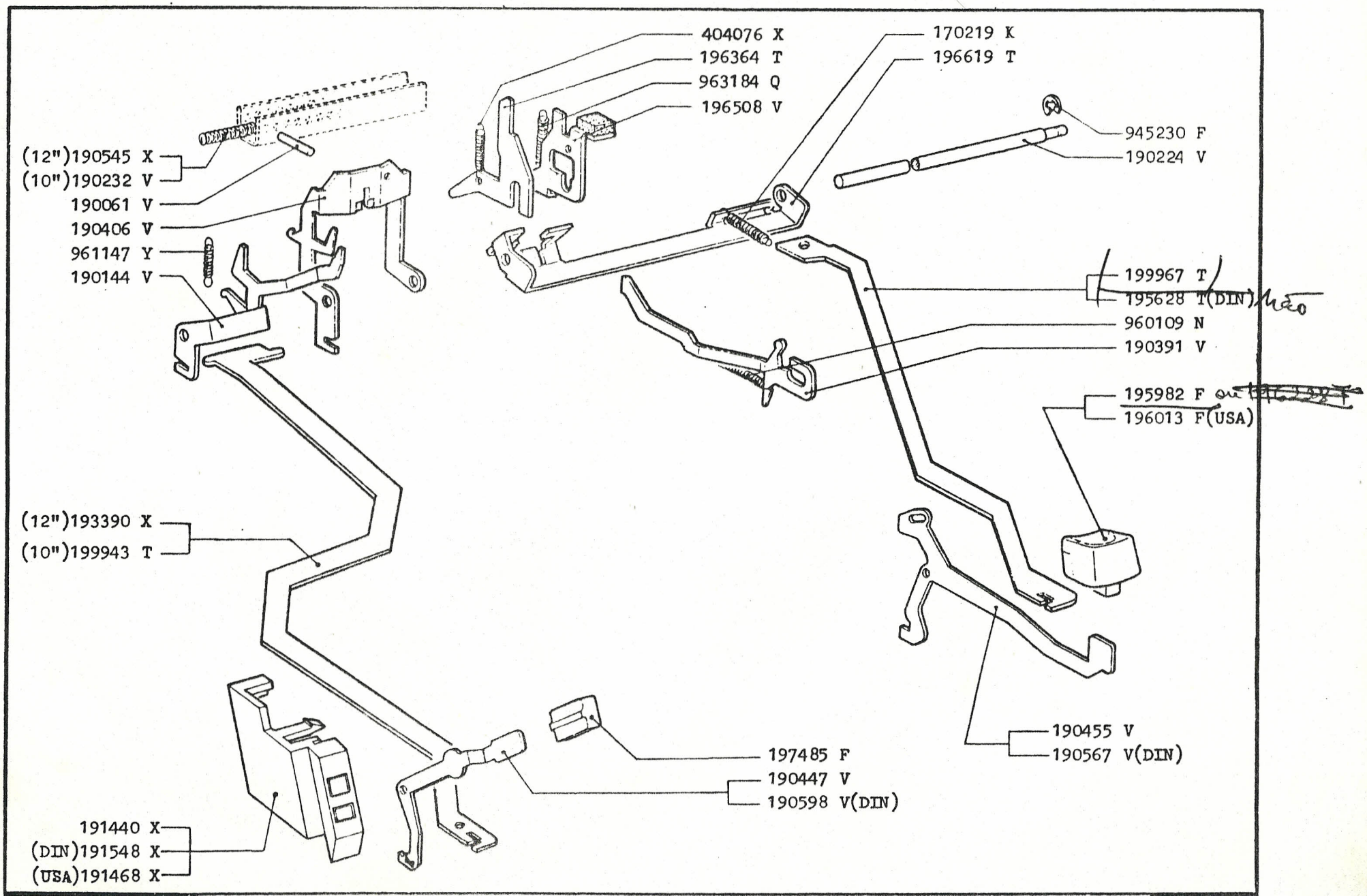

8. 1977	INCOLONNATORE	KOLONNENSTELLER	PAG. SEITE
411.52.0 02	MISE EN COLONNE	ENCOLUMNADOR	73
	SINGLE BAR TABULATOR	ENCOLUNADOR	

STUDIO 45

Nelle pagine seguenti sono illustrate solo le parti esclusive dello STUDIO 45.
Tutte le altre parti dovranno essere ricercate nel catalogo dello STUDIO 46.

Dans les pages suivantes sont illustrées seulement les pièces spécifiques pour la STUDIO 45.
Toutes les autres pièces devront être recherchées dans le catalogue de la STUDIO 46.

In the next pages are illustrated only the exclusive parts of the STUDIO 45.
All the other parts must be found in the catalogue of the STUDIO 46.

Auf den folgenden Seiten sind nur die für die STUDIO 45 besonderen Teile dargestellt.
Alle anderen Teile sind im Katalog der STUDIO 46 zu suchen.

En las paginas siguientes se ilustran solamente las piezas exclusivas de la STUDIO 45.
Todas las demás piezas hay que buscarlas en el catálogo de la STUDIO 46.

Nas páginas seguintes são ilustradas as partes exclusivas da STUDIO 45.
Todas as outras partes devem ser procuradas no catálogo da STUDIO 46.

Diametro del rullo Diamètre du rouleau Diameter of platen Walzendurchmesser Diámetro del rodillo Diâmetro do rôlo		mm 36,2
Lunghezza del rullo Longueur du cylindre Lenght of platen Walzenlänge Longitud del rodillo Comprimento do rôlo		mm 247
Lunghezza della riga di scrittura Longueur de la ligne d'écriture Lenght of type line Länge der Schriftzeile Longitud de la línea de escritura Comprimento da linha de escrita		mm 228
Numero degli spazi Nombre des espacements Number of spaces Zahl der Buchstbenbreiten Número de espacios Número dos espaços	mm 2,23	102
	mm 2,6	88

*	
GRIGIO GRIS GREY GRAU GRIS CINZENTO	VERDE VERTE GREEN GRUNES VERDE VERDE
195707 T	191540 T

**	
GRIGIO GRIS GREY GRAU GRIS CINZENTO	VERDE VERTE GREEN GRUNES VERDE VERDE
195772 T	197267 T

***	
GRIGIO GRIS GREY GRAU GRIS CINZENTO	VERDE VERTE GREEN GRUNES VERDE VERDE
195979 T	199998 T

****	
~~197597 P~~	made by olivetti in spain
192597 A	made by olivetti
~~193079 W~~	MADE IN SPAIN

*****	
CON TABULATORE AVEC TABULATEUR WITH TABULATOR MIT TABULATOR CON TABULADOR COM TABULADOR	SENZA TABULATORE SANS TABULATEUR WITHOUT TABULATOR OHNE TABULATOR SIN TABULADOR SEM TABULADOR
~~191448 T~~	191460 T

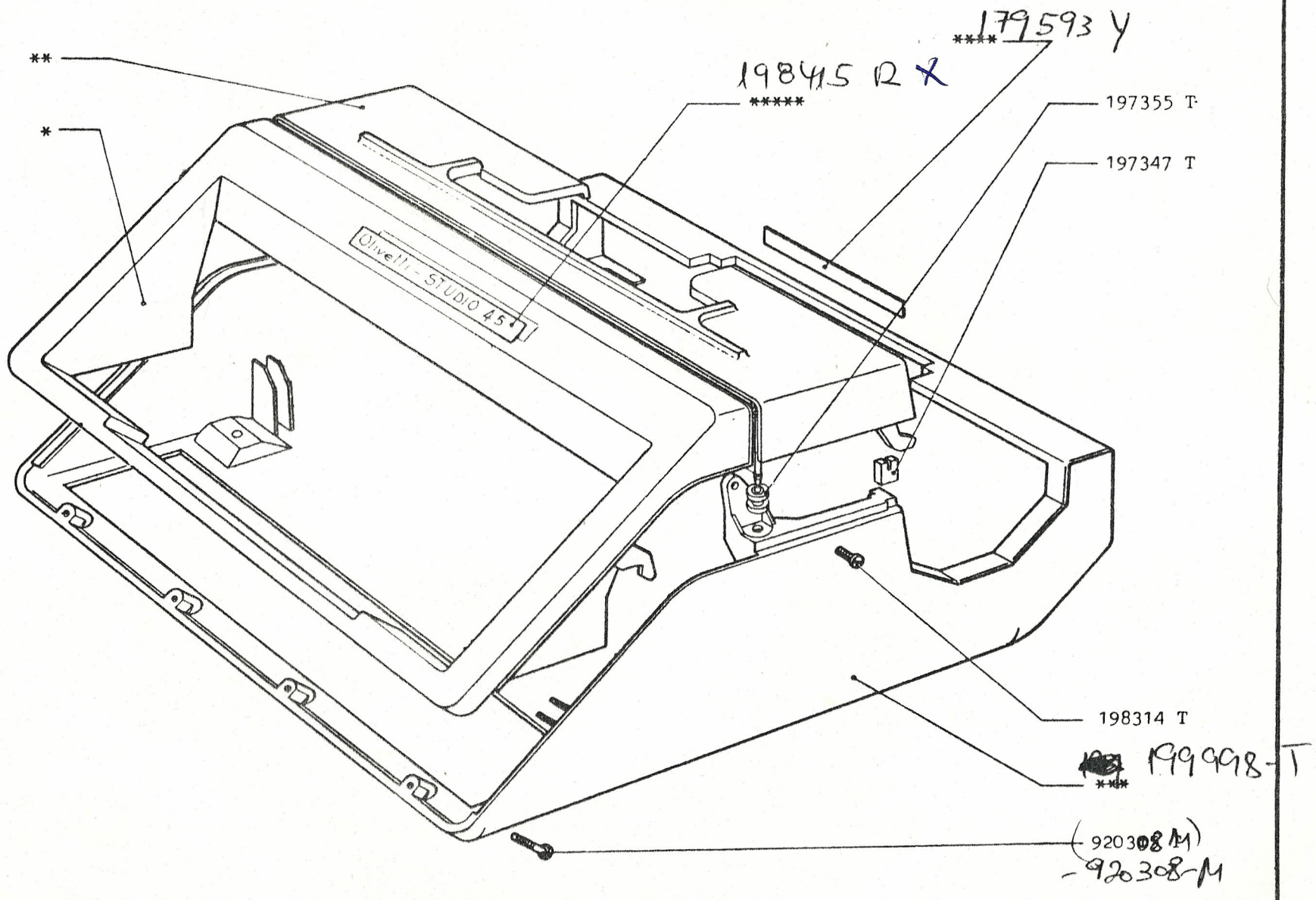

8. 1977		CARROZZERIA CARROSSERIE COVER	SCHUTZKAPPE CARROCERIA CARROCARIA	PAG. SEITE 79
411.52.0	02			

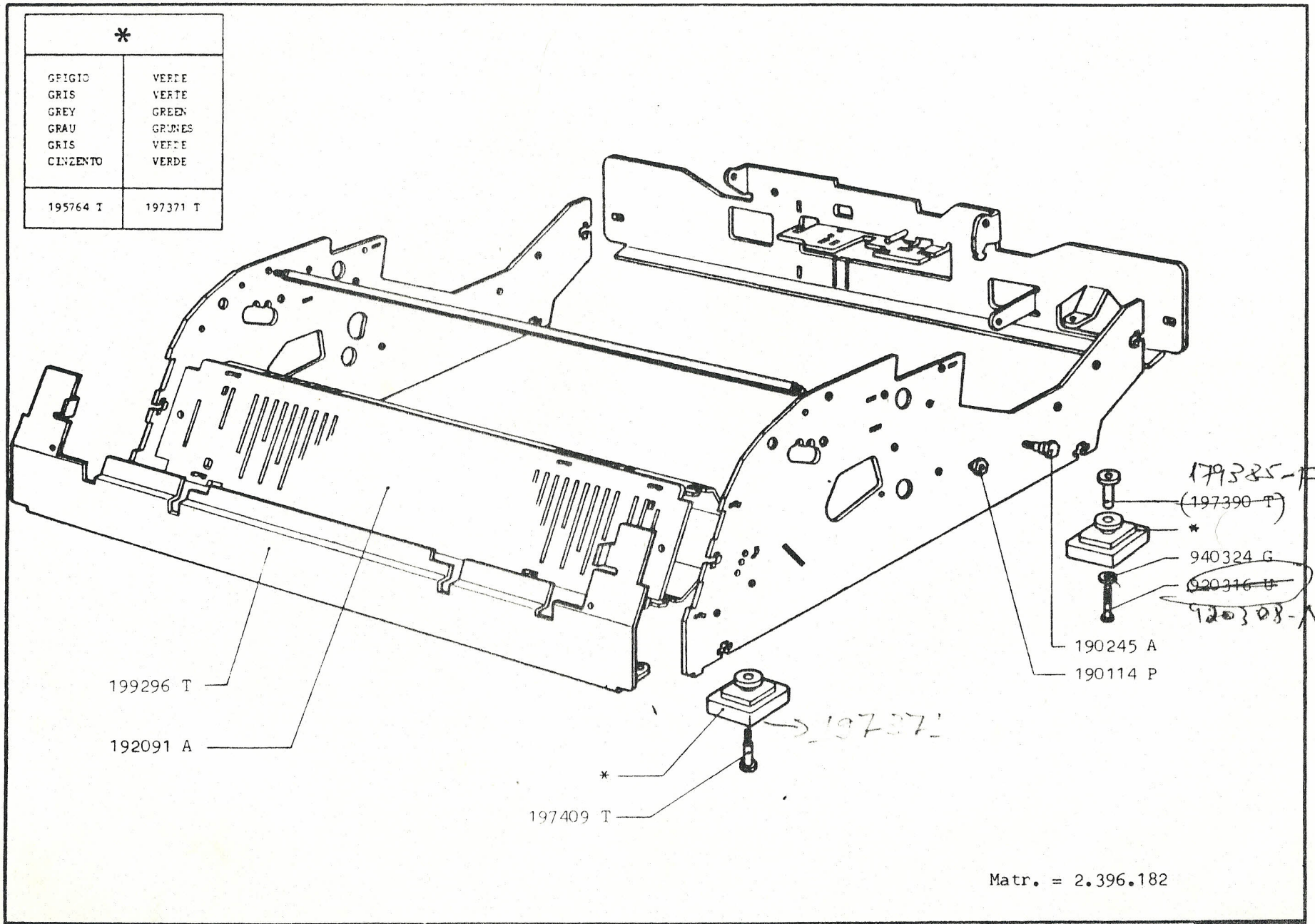

Matr. = 2.396.182

6.1978	INCASTELLATURA BATI FRAME	GESTELL ARMAZON ENCASTELADURA	PAG. SEITE 81
411.52.0 03			

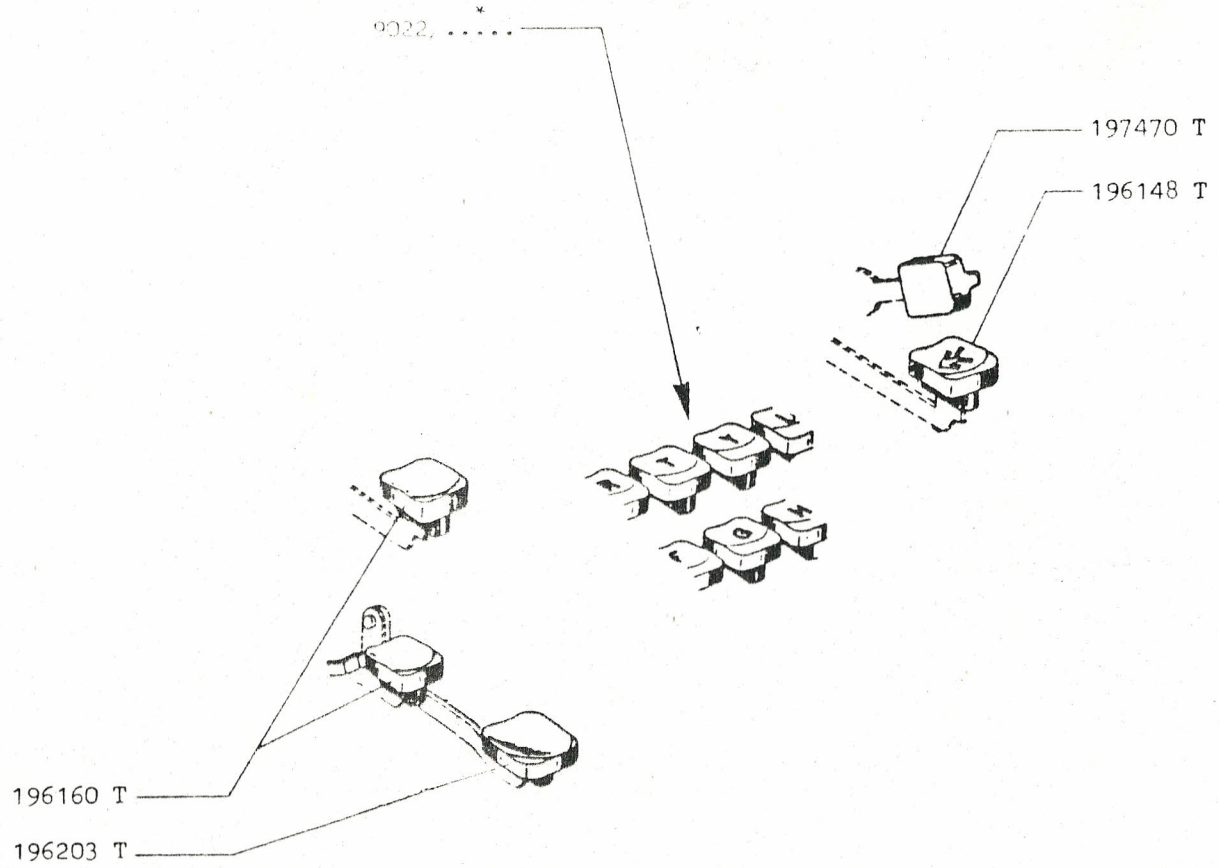
9022, ...
197470 T
196148 T
196160 T
196203 T

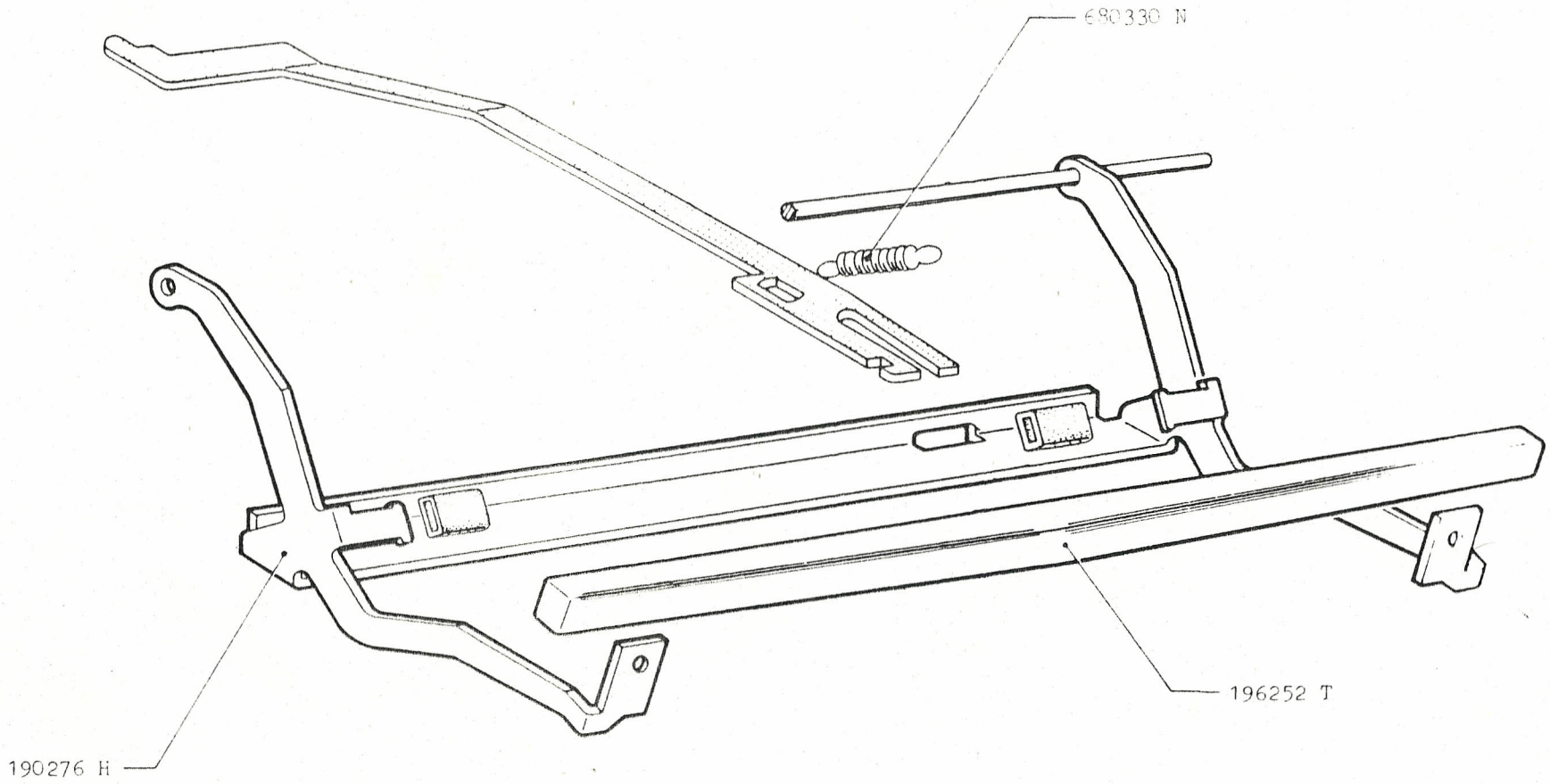

8. 1977		SPAZIATORE ESPACEMENT SPACER	ZWISCHENRAUMTASTE ESPACIADOR ESPACADOR	PAG. SEITE 85
411.52.0	02			

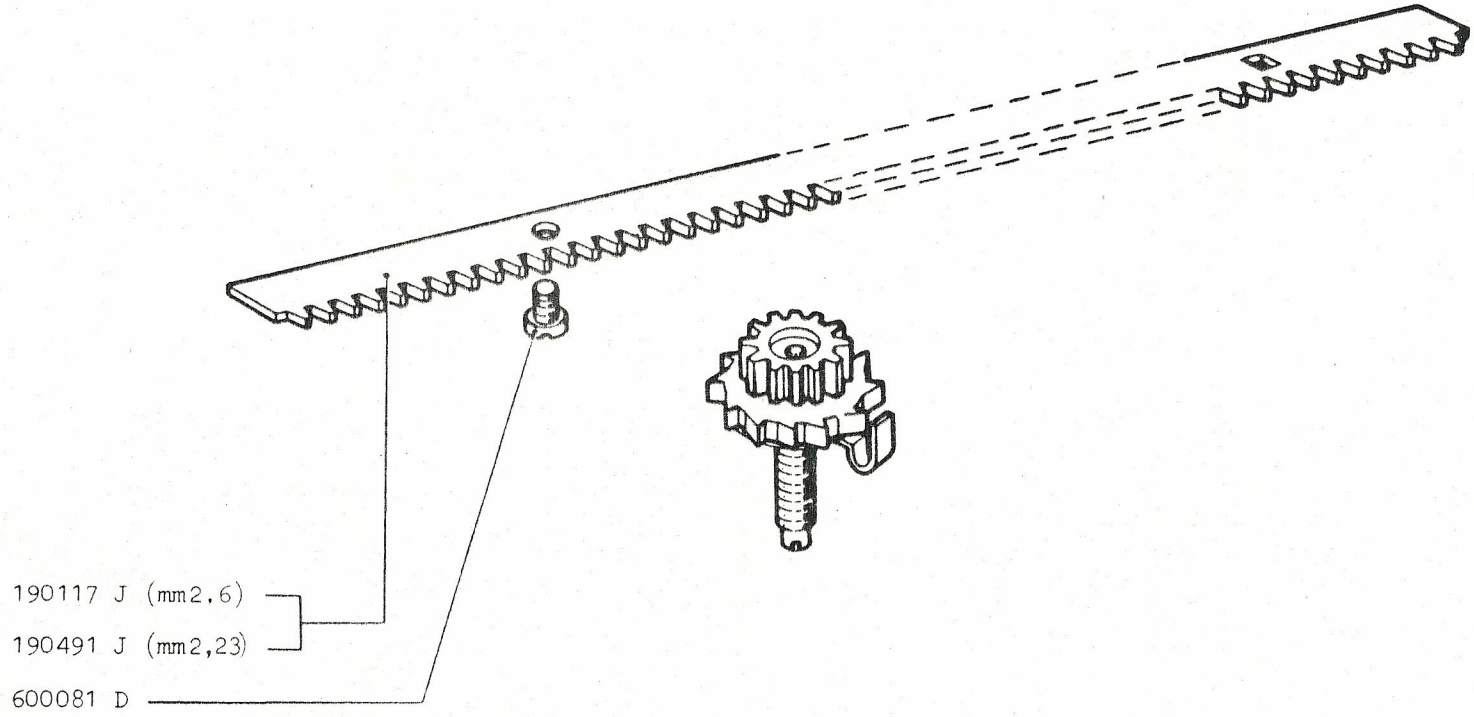

8.1977		SCAPPAMENTO ECHAPPEMENT ESCAPEMENT	SCHALTUNG ESCAPE ESCAPE	PAG.
411.52.0	02			87

*
MONOCOLORE MONOCOLORE SINGLE COLOUR RIBBON EINFARBIGES FARBBAND MONOCOLOR MONOCOLOR

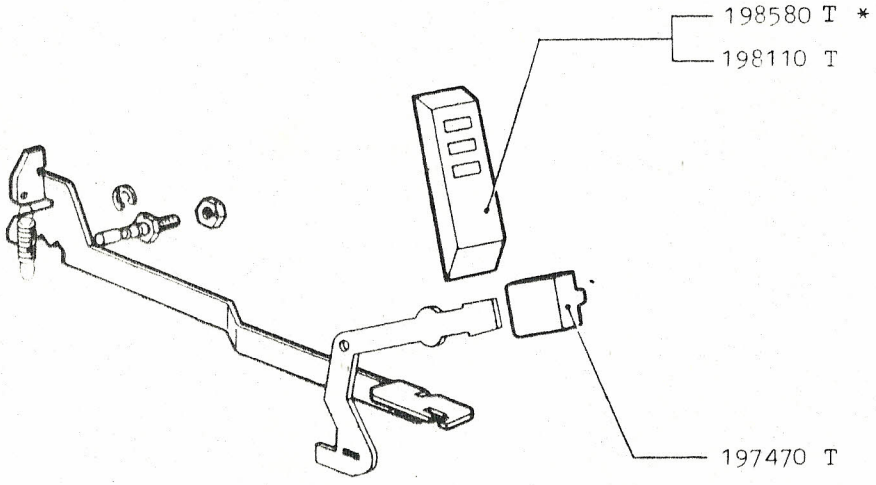

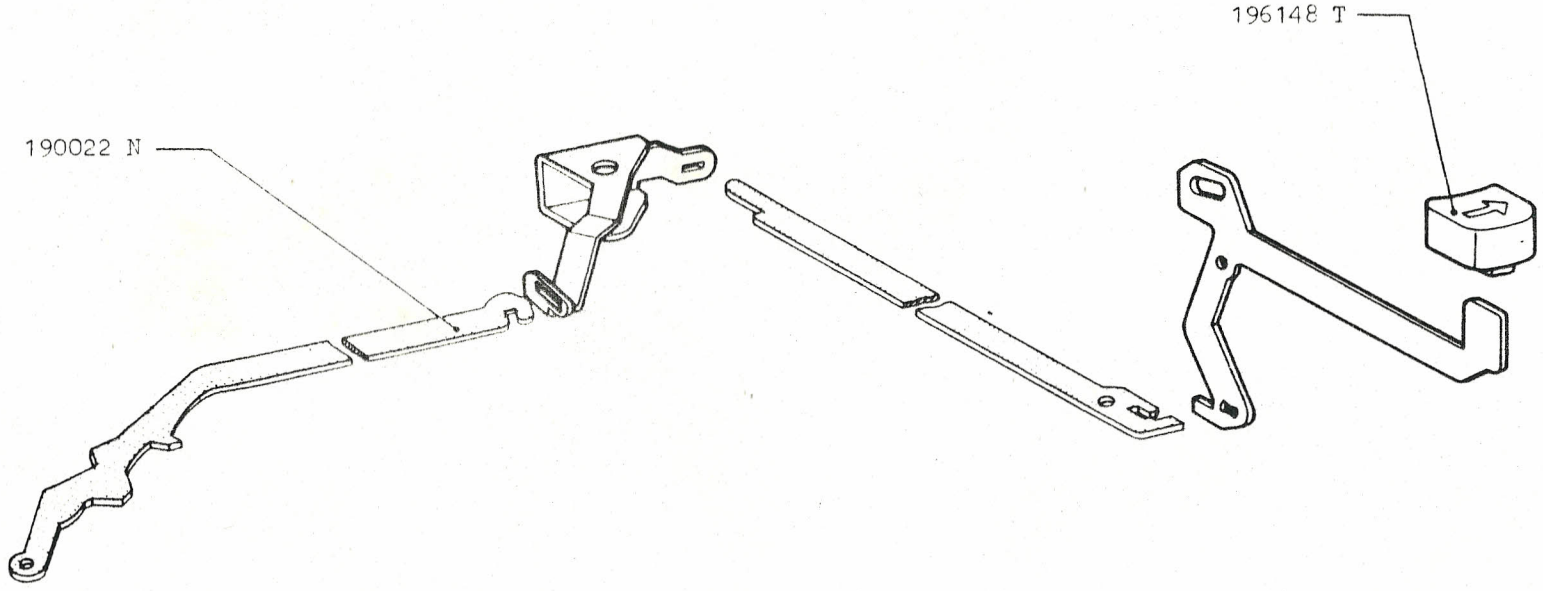

8. 1977		RITORNO DI UN PASSO RAPPEL ARRIERE BACK SPACER	RUCKSTELLUNG UM EINEN SCHRITT RETROCESO DE UN ESPACIO RETORNO DE UM PASSO	PAG.
411.52.0	02			91

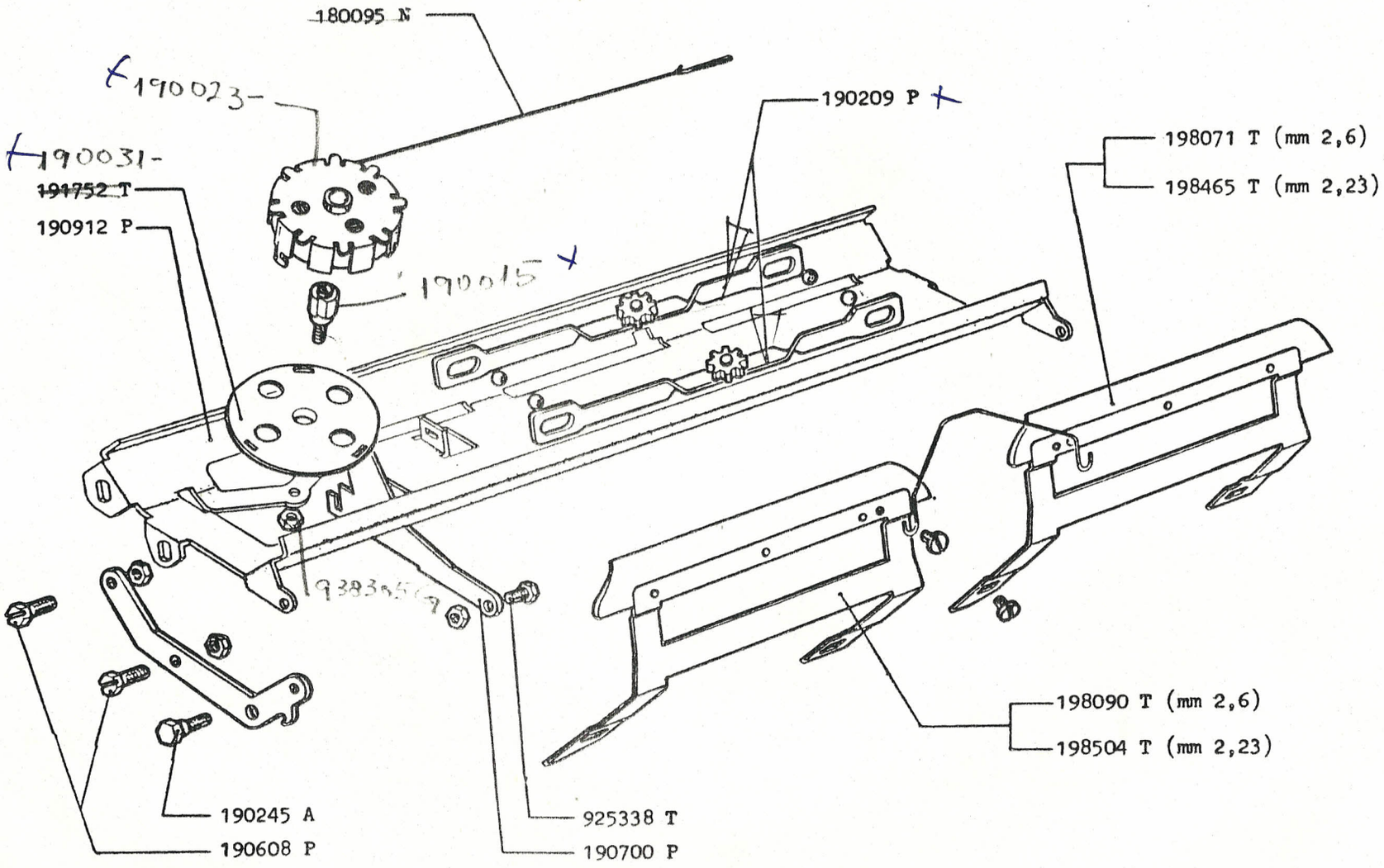

8. 1977		GUIDA FISSA GUIDE FIXE OUTER CARRIAGE	FESTE WAGENFUHRUNG GUIA FIJA GUIA FIXA	PAG. SEITE 93
411.52.0	02			

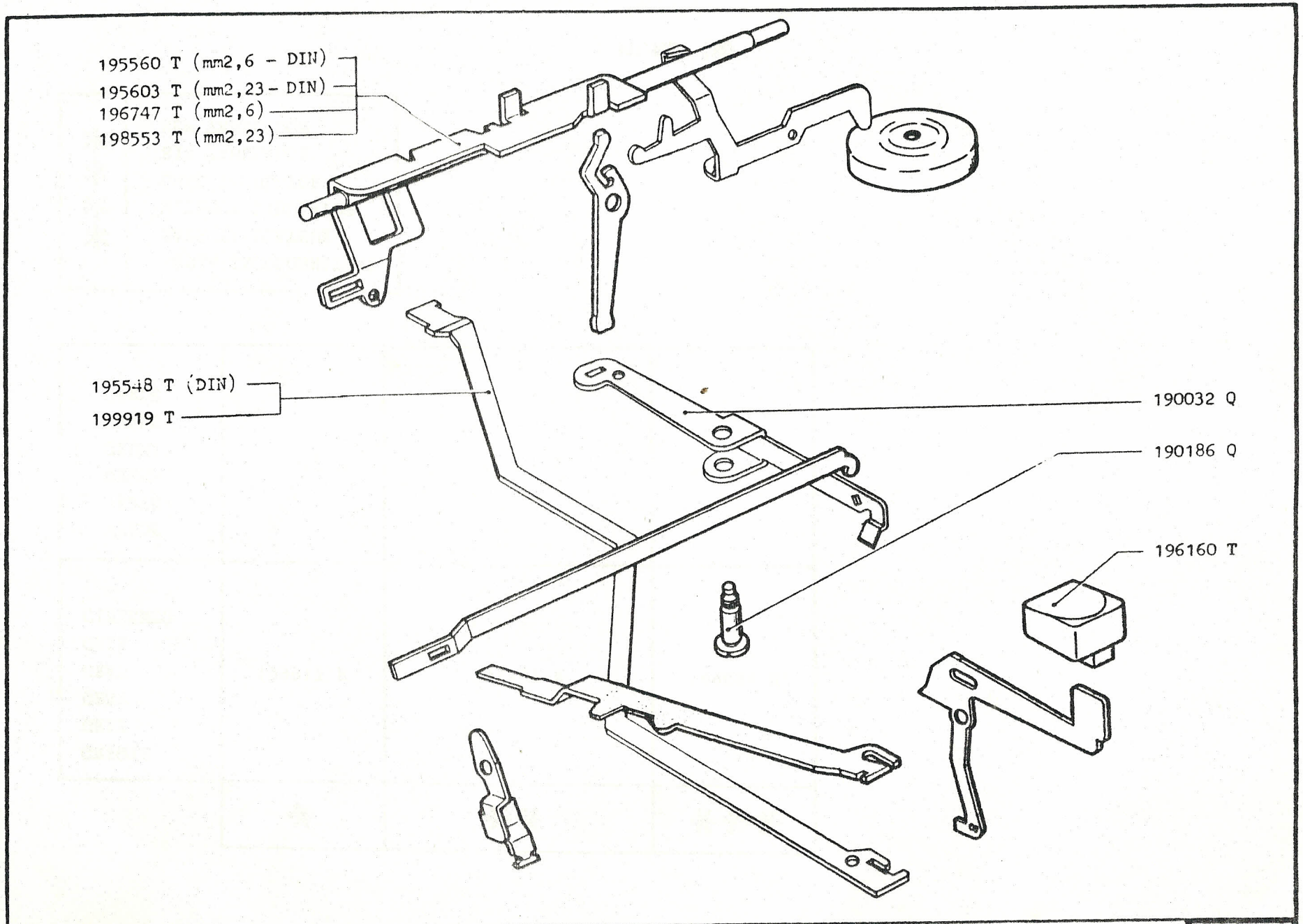

8.1977	CAMPANELLO - ARRESTALEVE - LIBERAMARGINE	KLINGEL - TASTENHEBELSPERRE - RANDLOSER	PAG.
411.52.0 02	SONNETTE - ARRETE LEVIERS - LIBERE MARGES	TIMBRE - FRENA PALANCAS - SUELTAMARGEN	95
	BELL - LINE LOCK - MARGIN RELEASE	CAMPAINHA - PARA ALAVANCAS - SOLTA MARGEM	

	*	**	***
GRIGIO GRIS GREY GRAU GRIS CINZENTO	199917 R	199837 R	199884 R
VERDE VERTE GREEN GRUNES VERDE VERDE	196952 R	196441 R	196580 R

*	SENZA INCOLONNATORE
*	SANS TABULATEUR
*	WITHOUT TABULATOR
*	OHNE TABULATOR
*	SIN TABULADOR
	SEM TABULADOR

(A) Matr. = 2.435.998
(B) Matr. = 2.396.182

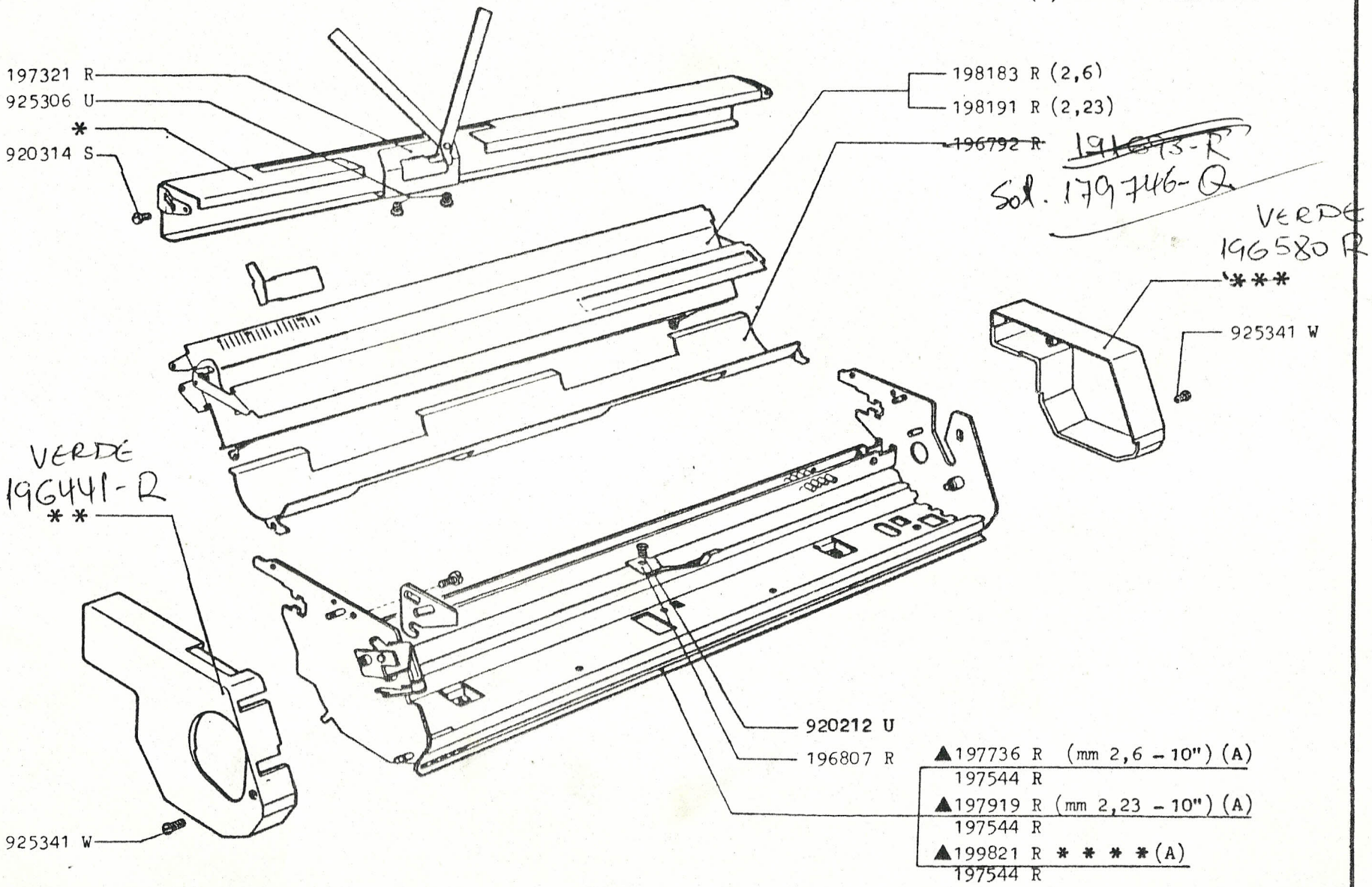

8. 1977		GUIDA MOBILE GUIDE MOBILE INNER CARRIAGE	BEWEGLICHER WAGEN GUIA MOVIL GUIA MOVEL
411.52.0	02		

(A) Matr. = 2.435.998
(B) Matr. = 2.396.182

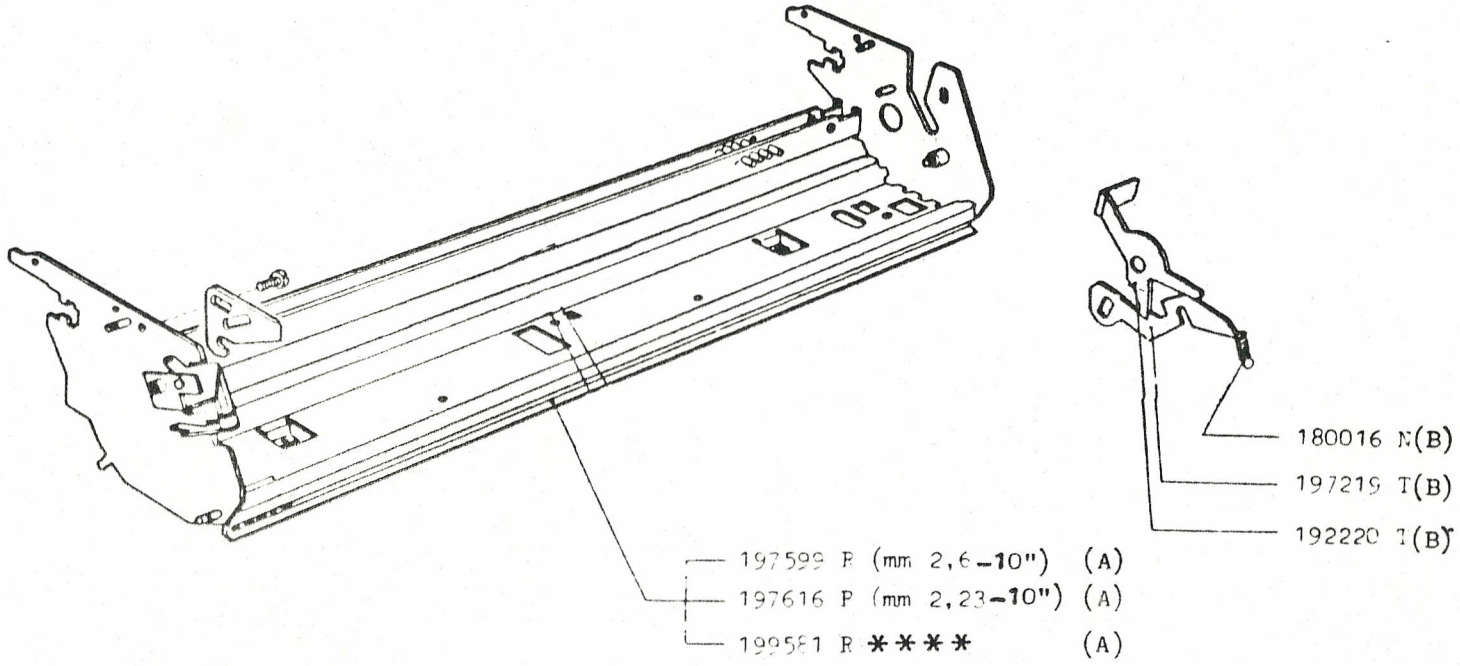

5.1977		GUIDA MOBILE GUIDE MOBILE INNER CARRIAGE	BEWEGLICHER WAGEN GUIA MOVIL GUIA MOVEL	PAG.
411.12.0	02			97 a

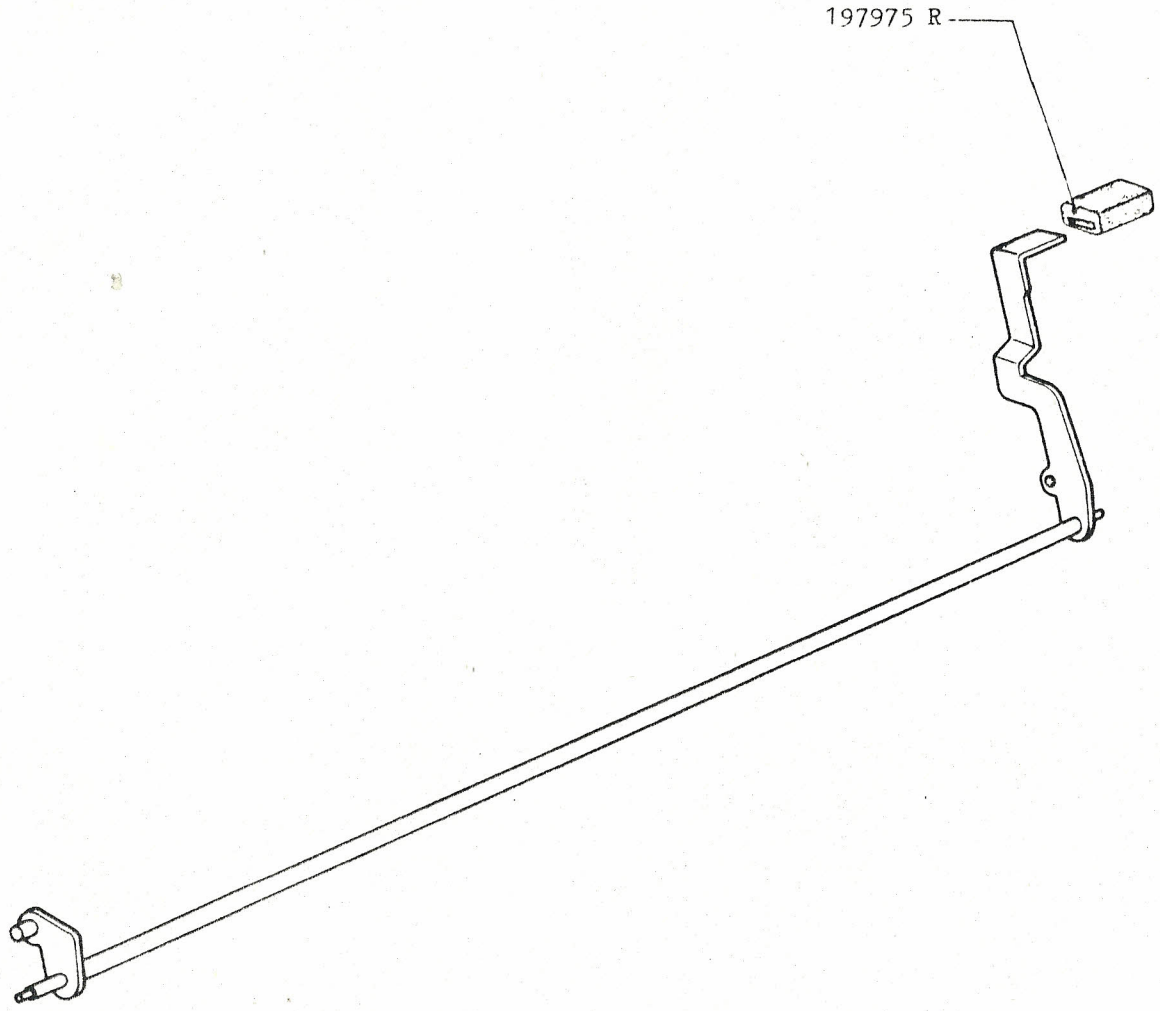

8. 1977		PREMICARTA PRESSE PAPIER PAPER FEED ROOLS	PAPIERANDRUCKROLLEN PISA PAPEL APERTA PAPEL	PAG.
411.52.0	02			99

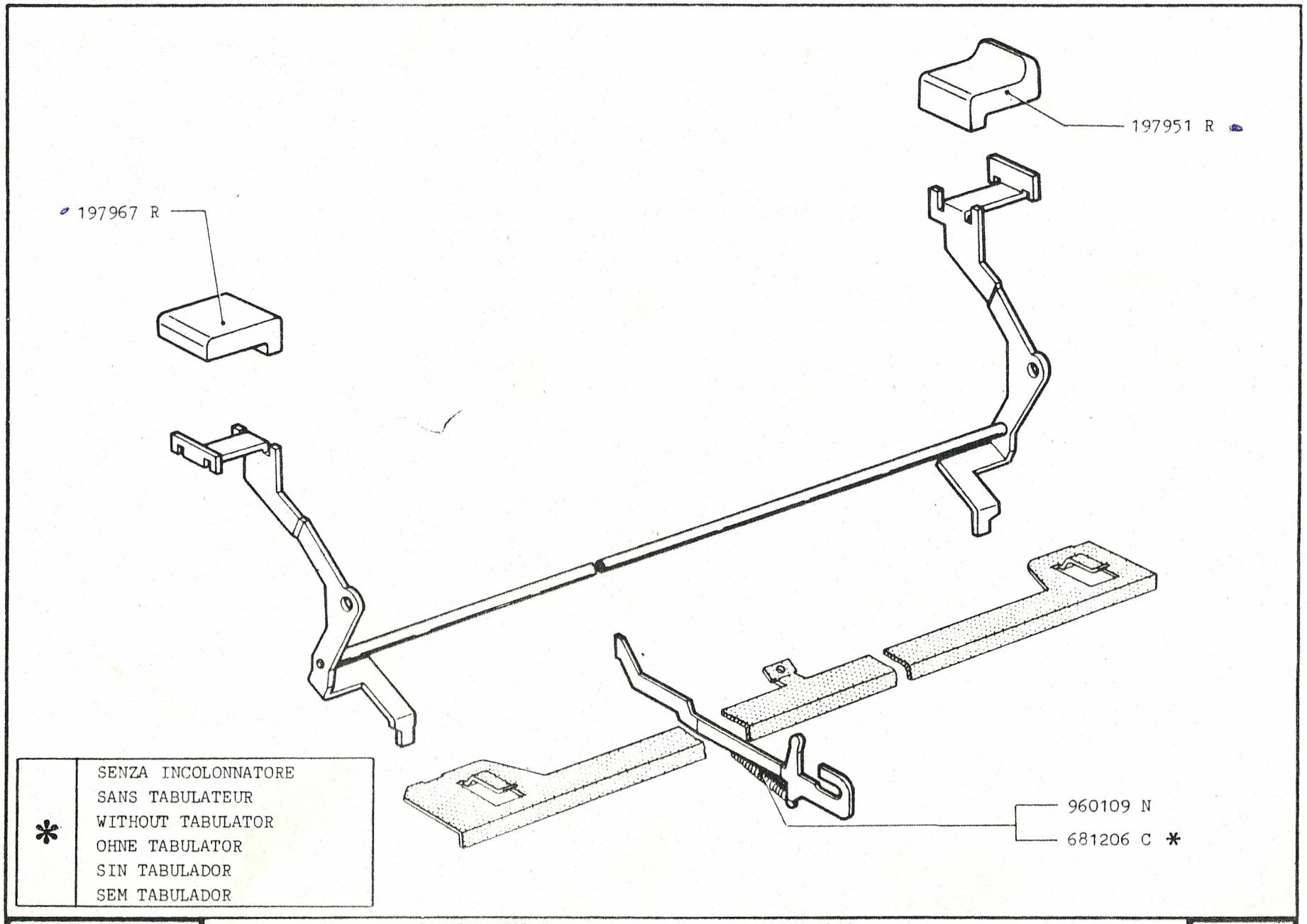

*	SENZA INCOLONNATORE SANS TABULATEUR WITHOUT TABULATOR OHNE TABULATOR SIN TABULADOR SEM TABULADOR

8. 1977	SVINCOLO CARRELLO DEGAGEMENT DU CHARIOT CARRIAGE RELEASE	WAGENAUSLOSUNG DESVINCULACION DEL CARRO DESENVICILHAMENTO CARRO	PAG. SEITE 101
411.52.C C2			

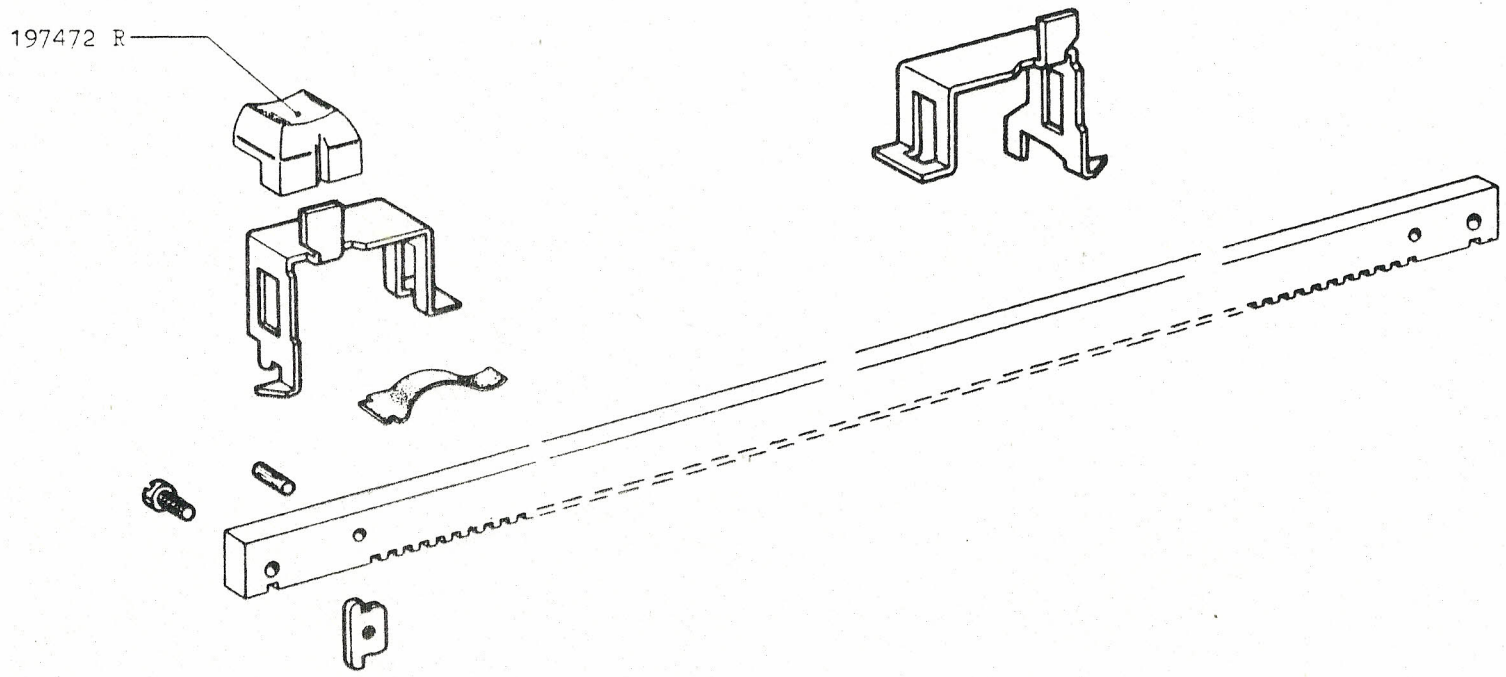

8. 1977		MARGINATORI MARGEURS MARGIN STOP	RANDSTELLER MARGINADORES MARGEADORES	PAG. 103
411.52.0	02			

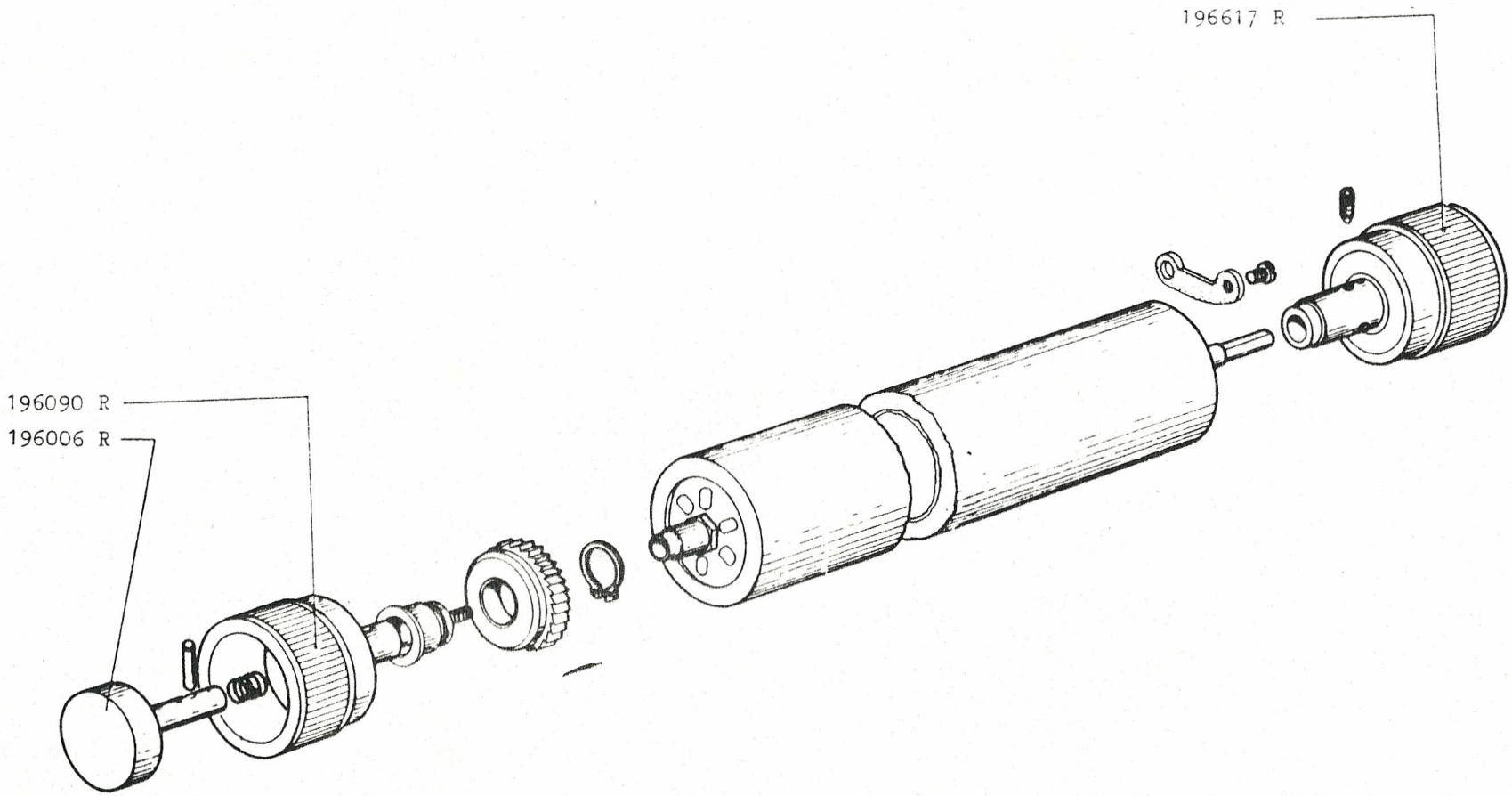

6.1978		RULLO - FRIZIONE - MANOPOLE ROULEAU -EMBRAYAGE - POIGNEES PLATEN - CLUTCH - PLATEN - KNOBS	SCHREIBWALZE - STECKWALZE - WALZENKNOPFEN RODILLO - EMBRAGUE - POMOS - ROLO - FRICCAO - MANOPLAS	PAG. SEITE 105
411.52.0	03			

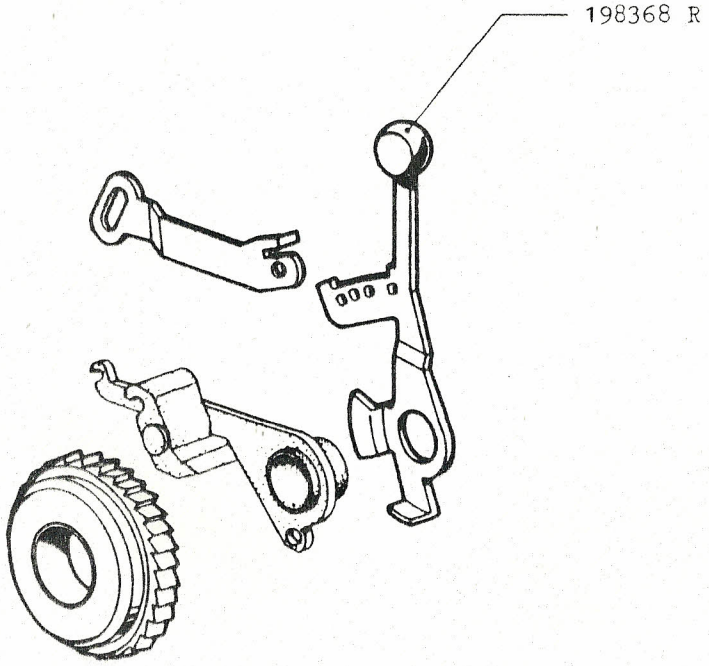

8.1977		INTERLINEA INTERLIGNE LINE SPACING	ZEILENSCHALTUNG INTERLINEACION INTERLINHA	PAG. 107
411.52.0	02			

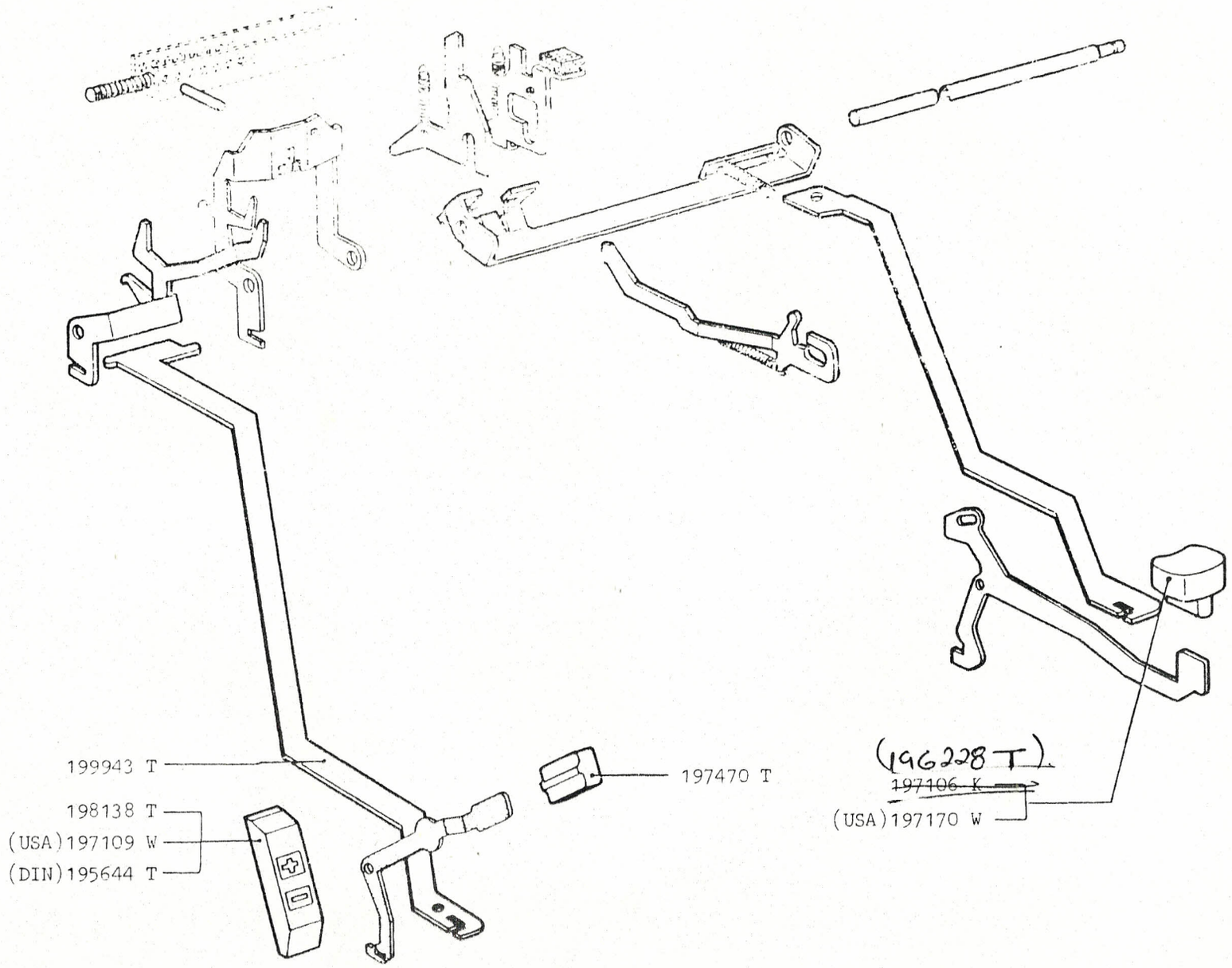

8. 1977		INCOLONNATORE MISE EN COLONNE SINGLE BAR TABULATOR	KOLONNENSTELLER ENCOLUMNADOR ENCOLUNADOR	PAG. SEITE 109
411.52.(	02			

CODICE CODE	PAGINA PAGE			CODICE CODE	PAGINA PAGE			CODICE CODE	PAGINA PAGE			CODICE CODE	PAGINA PAGE	
0020065	65	39A		190224V	73			190488X	61A			190744E	35	37
062025P	59			190232V	73			190491J	49	87		190752E	35	37
150441E	127A			190238B	35	37		190493L	51			190757B	35	37
170219K	73			190244H	45	47		190508B	35	37		190758L	51	
170285E	51			190245A	57	81	93	190518U	71			190765B	35	37
171128V	57				31A			190524J	49A			190773B	35	37
180016N	31A	97A		190246B	35	37		190526L	51			190776E	35	37
180095N	57	93		190254B	35	37		190540E	35			190780F	49	
180185M	63			190262B	35	37		190545X	73			190784X	61	
180334Z	71			190265E	39			190549B	35	37		190788B	35	37
180364F	71			190267G	43			190567V	73			190799E	35	37
190014N	55			190273E	39A			190568E	35	37		190806W	43	
190016Q	59			190276H	85			190577X	67			190813L	53	
190022N	91			190284S	65			190578G	43			190821L	53	
190031P	57B			190286U	69			190580X	67			190837L	53	
190032Q	95			190288E	39			190581L	51A			190840B	35	37
190059B	35	37		190294U	69			190597L	51A			190848F	49	
190061V	73			190300N	55			190598V	73			190868B	35	37
190087Q	59			190301B	35	37		190604B	35	37		190872X	63A	
190090X	29			190308J	49			190607E	35	37		190879E	35	37
190091L	53			190311U	71			190608P	57	93	31A	190884L	53	
190097J	49			190318B	35	37		190620E	35	37		190892L	53	
190105X	29			190330B	35	37		190629B	35	37		190895P	57B	
190109B	35	37		190339G	43			190633X	65			190900G	43	
190110X	29			190342B	35	37		190640J	49			190903X	63A	
190114P	53	81		190349J	49			190645B	35	37		190912P	57	93
190117J	49	87		190361E	39			190650L	51			190917L	51	
190123Q	59			190366B	35	37		190652A	29	121	123	190921Q	59	
190124R	63			190374B	35	37		190653B	35	37		190925L	51	
190125J	49			190377E	35			190656E	35	37		190928X	63	
190133J	49A			190380E	35			190661B	35	37		190945Y	49	
190138X	29			190385X	61			190664E	35	37		190948B	35	37
190144V	73			190389B	35	37		190670Q	59			190952X	63	
190158B	35	37		190390G	43			190672E	35	37		190953Y	49	
190162X	29			190391V	65	73		190677B	35	37		190959E	35	37
190170B	35	37		190400B	35	37		190678L	51A			190960B	35	37
190182L	53			190406V	73			190680B	35	37		190976X	63	
190186Q	55	95		190422L	51			190700P	31	93		190996L	53	
190198U	69			190447V	73			190703E	35	37		190999X	63	
190200J	49			190448E	35			190707A	29			191009X	63	
190205B	35	37		190455V	73			190709L	51A			191014B	35	37
190208N	55			190460E	35			190713X	65			191017E	35	37
190209P	57	93		190469B	35	37		190728E	35	37		191022B	35	37
190210B	35	37		190473X	61A			190737X	61			191025E	35	37
190219G	43			190485L	51			190741B	35	37		191027G	43	

CODICE CODE	PAGINA PAGE			CODICE CODE	PAGINA PAGE		CODICE CODE	PAGINA PAGE			CODICE CODE	PAGINA PAGE		
191035G	43			191527A	33		192356X	31A			193409X	31		
191071L	53	115	133	191536B	33		192364X	31A			193754X	29		
191074P	59			191540T	78		192370H	29			194079X	63A		
191085B	35	37		191545L	51		192372X	31A			194109T	51		
191093B	35	37		191548X	73		192399T	51A			194170T	51		
191096E	35	37		191561L	53		192411F	121			194178X	57		
191110L	53	115	133	191574R	63		192459X	31A			194210T	39		
191113B	35	37		191603X	29		192526A	31			194218X	47		
191116E	35	37		191644X	29		192593E	39	67		194230X	47		
191121B	35			191648B	37		192597A	29	78		194238T	39		
191124E	35	37		191652X	61		192608D	57			194266X	57		
191132E	35	37		191660B	37		192643X	57			194289X	69		
191137B	35	37		191676X	61		192651X	57			194318T	41		
191149X	61			191699X	61		192667X	57			194330T	41		
191162L	51			191704U	71		192675X	57			194338X	53		
191181G	43			191707X	69	127	192698X	59			194362X	61		
191184B	37			191720X	71		192706X	31			194366T	113	131	
191187E	35	37		191728T	57		192747X	59			194389T	39		
191192B	35	37		191740B	37		192755X	47			194400T	39		
191195E	33	39		191752T	57	93	192771X	47			194408X	61		
191197G	43			191756X	63		192790X	47			194449X	63		
191204X	57			191764X	65		192809X	47			194500X	63		
191208B	35	37		191772X	65		192858X	47			195357T	51A		
191245X	49			191783K	33		192896E	37			195468T	55		
191249B	35	37		191859X	67		192913E	37			195548T	59	95	
191253X	49			191864L	51		192921E	37			195560T	59	95	
191260A	31	67	051	191872L	51		192937E	37			195603T	59	95	
	31A			191879T	43		192944M	57B			195628T	73		
191261X	69			191897E	39		192978X	59			195644T	109		
191281L	51			191903L	51		193048X	59			195699T	51B		
191297L	51			191928L	51		193060X	47			195707T	78		
191300B	35	37		191944L	51		193079W	29	78	121	195764T	81		
191309G	43			191973R	63A		193179X	47			195772T	78		
191357X	59			191988R	63A		193202X	47			195927F	59		
191365X	59			192008X	31		193219X	47			195979T	78		
191369B	35	37		192049X	45		193243X	55			195982F	73		
191388X	53			192091A	81		193270E	39			196006R	105	127A	
191416B	35	37		192148X	47		193275X	47A			196013F	73		
191440X	73			192160X	45		193298X	47A			196040W	120		
191448T	78			192194E	39		193306X	47			196047R	69		
191460T	78			192203X	47		193339X	47			196068W	120		
191468X	73			192207T	31A		193347X	47			196071R	69		
191488L	51			192220T	97A		193355X	47			196090R	69	105	127
191495B	33			192228X	57A		193363X	47			196105R	71		
191512B	33	45		192320X	57	31A	193390X	73			196110R	69		

CODICE CODE	PAGINA PAGE			CODICE CODE	PAGINA PAGE			CODICE CODE	PAGINA PAGE			CODICE CODE	PAGINA PAGE		
196138R	69			196690X	61			197597F	29	78		199296T	81		
196148T	83	91		196696R	63			197599R	61A	97A		199313T	115	133	39A
196154R	71			196702X	61			197616R	61A	97A		199337T	39A		
196159W	120			196743X	29			197710T	39A			199414R	61		
196160T	83	95		196747T	59	95		197736R	61	97		199528T	115	133	
196162R	71			196763T	59			197738T	39A			199544T	115	133	
196203T	83			196771T	59			197746T	39A			199552T	115	133	
196206W	121			196790T	43A			197783R	71			199576T	115	133	
196207X	61			196792R	61	97		197791R	71			199581R	97A		
196234R	71A			196807R	61	97		197806R	71			199599T	115	133	
196239W	123			196820R	63			197919R	61	97		199616T	115	133	
196247W	123			196856R	63			197943R	71			199624T	115	133	
196252T	85			196864R	63			197951R	101			199632T	115	133	
196255W	123			196906L	51A			197967R	101			199770R	63		
196256X	69			196952R	96			197975R	99			199783T	39		
196263W	123			197005R	61			198006T	39A			199806T	31		
196302W	121			197059W	121			198013R	63A			199813R	63		
196319W	120			197084G	43			198021R	63A			199821R	97		
196344X	69			197092G	43			198071T	93			199837R	96		
196364T	73			197106K	109			198084R	69			199855T	43A		
196367W	127A			197109W	109			198090T	93			199863T	51B		
196368F	43	59		197170W	109			198110T	89			199884R	96		
196372T	53			197177R	63A			198138T	109			199917R	96		
196375W	121			197179T	57			198183R	61	97		199919T	59	95	
196376X	69			197202T	57			198191R	61	97		199943T	73	109	
196398W	127A			197219T	31A	97A		198248R	67			199951T	55		
196415F	55			197233R	65			198292W	120			199967T	73		
196423F	43			197267T	78			198314T	79			199998T	78		
196441R	96			197321R	97			198317W	120			200283K	59		
196450W	127A			197347T	79			198322T	39A			230105E	59		
196504R	69			197355T	79			198325W	120			230136U	63A		
196508V	73			197371T	81			198333W	120			230208V	71A		
196558W	127A			197372U	69			198368R	107			321772G	47		
196577R	69			197390T	29	81		198372D	120			403016J	51		
196580R	96			197407R	067			198403W	125			404076X	73		
196605W	125			197409T	81			198428W	125			407014L	59A		
196606X	31A			197420R	67			198444W	125			504089Z	53		
196610W	125			197456R	67			198465T	93			600081D	49	87	
196617R	69	105	127	197458T	53			198494R	71A			680203L	53	59	
196619T	73			197464R	67			198504T	93			680210N	49		
196639X	47			197470T	83	89	109	198553T	59	95		680211B	51		
196643T	59			197472R	103			198580T	89			680330N	47	85	
196654W	125			197485F	53	73		199145T	115	133		680332C	33	43	59
196671X	61			197528R	71			199161T	57			680333D	49	31A	
196675T	45			197544R	61	71	97	199177T	31			680412V	61		

CODICE CODE	PAGINA PAGE			CODICE CODE	PAGINA PAGE			CODICE CODE	PAGINA PAGE	CODICE CODE	PAGINA PAGE
680426T	47	53	63	945320H	43	47	63				
680434T	33	51			43A						
680521S	53			945400B	33	47	59				
680534X	39				31A						
681206C	101			945500F	121						
681220D	71			949422Y	57						
920212U	61	97		960109N	65	73	101				
920301E	29			961112M	43						
920302F	47	61	69	961117J	47						
920303G	47	61		961147Y	73						
920304H	39			963146Z	55	59					
920305A	51			963164T	33	45					
920307C	67			963184Q	71	73					
920314S	43	53	59	966321T	47						
	61	71	97								
920315T	29	79									
920316U	29	81									
920359P	31										
920404W	29										
923212K	49A										
923352X	69										
924715L	61										
925306U	43	57	97								
925310T	47										
925336R	39	71									
925338T	43	93									
925341W	61	97									
933121A	71										
938305G	43	47	49								
	53	57									
938308K	43										
938351D	33	49	59								
	63										
938352E	43A										
938405V	57										
940324G	29	81									
940366J	29										
940432V	47A										
940615C	31A										
945120Z	51A										
945150F	63	71									
945190Y	51										
945230F	43	47	49								
	53	73	39A								
	47A										

STUDIO 45 SIAMESE

Nelle pagine seguenti sono illustrate solo le parti esclusive dello STUDIO 45 SIAMESE.
Tutte le altre parti dovranno essere ricercate nel catalogo dello STUDIO 45.

Dans les pages suivantes sont illustrées seulement les pièces spécifiques pour la STUDIO 45SIAMESE.
Toutes les autres pièces devront être recherchées dans le catalogue de la STUDIO 45.

In the next pages are illustrated only the exclusive parts of the STUDIO 45 SIAMESE.
All the other parts must be found in the catalogue of the STUDIO 45

Auf den folgenden Seiten sind nur die für die STUDIO 45 SIAMESE besonderen Teile dargestellt.
Alle anderen Teile sind im Katalog der STUDIO 45 zu suchen.

En las páginas siguientes se ilustran solamente las piezas exclusivas de la STUDIO 45 SIAMESE.
Todas las demás piezas hay que buscarlas en el catálogo de la STUDIO 45.

Nas páginas seguintes são ilustradas as partes exclusivas da STUDIO 45 SIAMESE.
Todas as outras partes devem ser procuradas no catálogo da STUDIO 45.

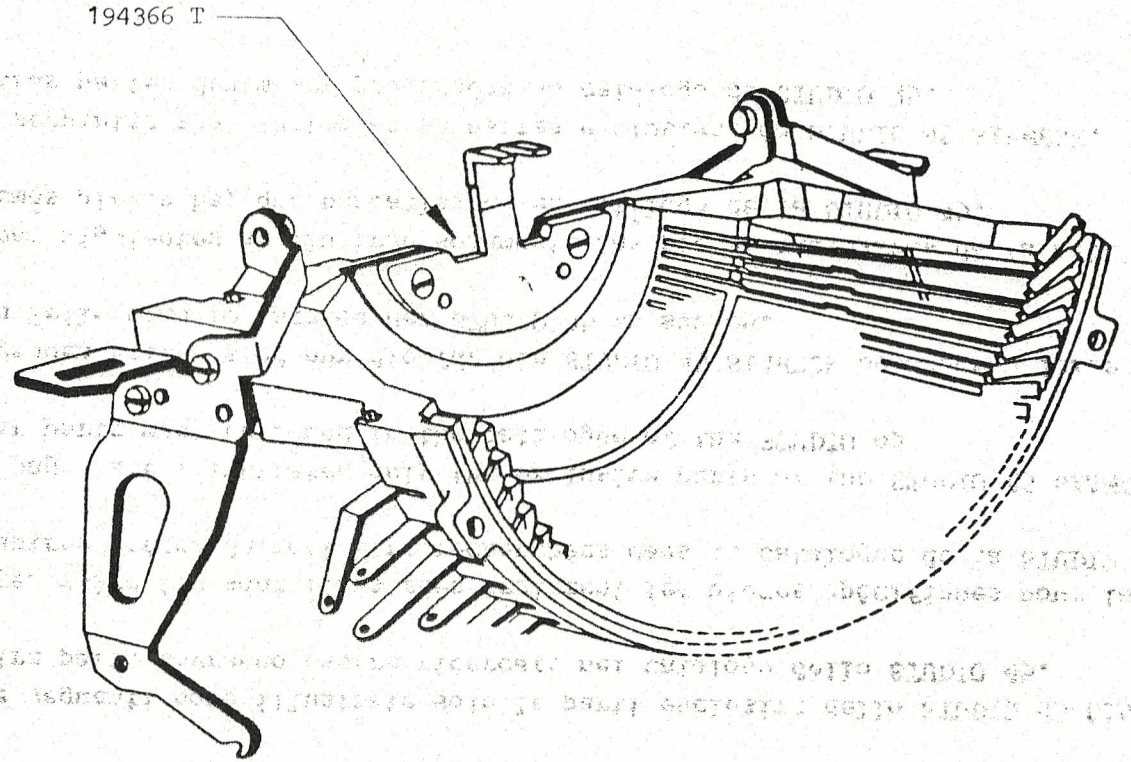

8. 1977		PIASTRA PORTAMARTELLETTI SEGMENT SEGMENT	TYPENHEBELSEGMENT SEGMENTO PORTA TIPOS CHAPA PORTA MARTELETES	PAG. 113
411.52.0	02			